**URZĄDZENIA CUKIERNICZE**

# LCC CARINA 02

## LCC CARINA 02

- LCC CARINA 02 0,6
- LGC CARINA 02 0,6 [GRZEWCZA]
- LNC CARINA 02 0,6 N [NEUTRALNA]
- LCC CARINA 02 1,0
- LNC CARINA 02 1,0 N [NEUTRALNA]
- LGC CARINA 02 1,0 [GRZEWCZA]
- LCC CARINA 02 1,4
- LGC CARINA 02 1,4 [GRZEWCZA]
- LNC CARINA 02 1,4 N [NEUTRALNA]
- LCC CARINA 02 EXT45 [NAROŻNIK ZEW.]
- LNC CARINA 02 EXT45 N [NAROŻNIK ZEW., NEUTRALNA]
- LCC CARINA 02 INT45 [NAROŻNIK WEW.]
- LNC CARINA 02 INT45 N [NAROŻNIK WEW., NEUTRALNA]
- BKC CARINA 02 0,6 CT [BOKS KASOWY]
- BKC CARINA 02 1,0 CT [BOKS KASOWY]
- BKC CARINA 02 EXT45 CT [NAROŻNIK ZEW., BOKS KASOWY]
- BKC CARINA 02 INT45 CT [NAROŻNIK WEW., BOKS KASOWY]

## WYPOSAŻENIE STANDARDOWE

AGREGAT WBUDOWANY [CZYNNIK: R290]
CHŁODZENIE DYNAMICZNE
SZYBA GIĘTA ZESPOLONA POKRYTA SITODRUKIEM, UCHYLNA
SZYBY BOCZNE ZESPOLONE POKRYTE SITODRUKIEM
KOLOR SITODRUKU: ZŁOTY, SREBRNY LUB CZARNY
BOKI METALOWE [SREBRNE LUB ZŁOTE]
TYLNE ZESPOLONE DRZWICZKI PRZESUWNE [EXT, INT - DRZWI UCHYLNE]
TRZY RZĘDY PÓŁEK SZKLANYCH
PODŚWIETLENIE LED GÓRNE ORAZ KAŻDEJ PÓŁKI, BARWA CIEPŁA
BLAT ZE SKLEJKI WODOODPORNEJ [KOLOR: ORZECH LYON]
STEROWNIK ELEKTRONICZNY
ODMRAŻANIE ELEKTRYCZNE
AUTOMATYCZNE ODPAROWANIE SKROPLIN
KOLORYSTYKA [KOLOR ELEMENTÓW METALOWYCH ZEWNĘTRZNYCH I WEWNĘTRZNYCH ORAZ SUFITU]: SREBRNY LUB ZŁOTY
PANEL PRZEDNI DWUSTOPNIOWY: DĄB PALERMO CIEMNY, DĄB CRAFT TOBACCO

WERSJA GRZEWCZA:
DOLNA EKSPOZYCJA Z MATAMI GRZEWCZYMI
TRZY RZĘDY PÓŁEK PEŁNYCH, METALOWCYH, MALOWANYCH NA KOLOR
WNĘTRZA Z MATAMI GRZEWCZYMI

## REALIZACJA

## WYMIARY

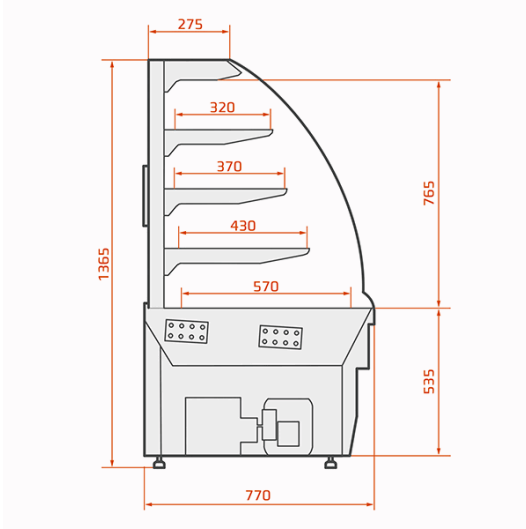


| WYPOSAŻENIE DODATKOWE | JM | UWAGI |
|---|---|---|
| PRZEGRODA RUCHOMA NISKA PLEKSI | szt. | |
| NIESTANDARDOWY KOLOR [ZEWNĄTRZ] | mb | |
| NIESTANDARDOWY KOLOR [WEWNĄTRZ] | mb | |
| NIESTANDARDOWY KOLOR PANELI DREWNIANYCH | mb | bez blatu |
| NIESTANDARDOWY KOLOR PANELI DREWNIANYCH | mb | z blatem |
| KÓŁKA 0,6, 1,0, INT, EXT | kpl. | |
| KÓŁKA 1,4 | kpl. | |
| ZABUDOWA FRONTOWA PROSTA [METALOWA] | szt. | wymiennie z podstawową wersją, bez dopłaty |
| WYSUWANA PÓŁKA DOLNA | mb | nakładka na blat - dostępne dla urządzeń 1,0 oraz 1,4 |
| WERSJA TROPIC | mb | na zapytanie, dostępna tylko w wybranych modułach |
| HIGROSTAT | szt. | |
| BEZ BLACH OSŁONOWYCH RAMY 0,6, 1,0, INT, EXT | kpl. | kwestia gwarancji do ustalenia - prosimy o kontakt |
| BEZ BLACH OSŁONOWYCH RAMY 1,4 | kpl. | kwestia gwarancji do ustalenia - prosimy o kontakt |
| BEZ PRZEDNICH PANELI DEKORACYJNYCH 0,6, 1,0 INT, EXT | kpl. | kwestia gwarancji do ustalenia - prosimy o kontakt |
| BEZ PRZEDNICH PANELI DEKORACYJNYCH 1,4 | kpl. | kwestia gwarancji do ustalenia - prosimy o kontakt |
| NAKŁADKA NA BLAT Z BLACHY NIERDZEWNEJ | mb | |

| WYPOSAŻENIE DODATKOWE | JM | | UWAGI |
|---|---|---|---|
| NAKŁADKA NA BLAT Z BLACHY MALOWANA NA RAL | mb | | |
| TACA PIEKARNICZA [MALOWANA] | szt. | | |
| TACA PIEKARNICZA [NIERDZEWNA] | szt. | | |
| LADA NA AGREGAT ZEWNĘTRZNY 0,6 I 1,0 | szt. | | |
| LADA NA AGREGAT ZEWNĘTRZNY 1,4 | szt. | | |
| PRZEDŁUŻENIE GWARANCJI | szt. | nie podlega upustowi | |

# LCC CARINA 03

## LCC CARINA 03

LCC CARINA 03 1,0
LGC CARINA 03 1,0 [GRZEWCZA]
LNC CARINA 03 1,0 N [NEUTRALNA]
LCC CARINA 03 1,4
LGC CARINA 03 1,4 [GRZEWCZA]
LNC CARINA 03 1,4 N [NEUTRALNA]
LCC CARINA 03  EXT45 [NAROŻNIK ZEW.]
LNC CARINA 03  EXT45 N [NAROŻNIK ZEW., NEUTRALNA]
LCC CARINA 03 INT45 [NAROŻNIK WEW.]
LNC CARINA 03 INT45 N [NAROŻNIK WEW., NEUTRALNA]
BKC CARINA 03 1,0 CT [BOKS KASOWY]
BOK SZKLANY [szyba zespolona]

## WYPOSAŻENIE STANDARDOWE

AGREGAT WBUDOWANY [CZYNNIK: R290]
CHŁODZENIE DYNAMICZNE
SZYBA GIĘTA ZESPOLONA POKRYTA SITODRUKIEM, UCHYLNA
TYLNE DRZWICZKI PRZESUWNE Z SZYBY ZESPOLONEJ [EXT, INT - UCHYLNE]
TRZY RZĘDY GŁĘBOKICH PÓŁEK SZKLANYCH
REGULOWANA WYSOKOŚĆ PÓŁEK I KĄTA ZAWIESZENIA
PODŚWIETLENIE GÓRNE ORAZ KAŻDEJ PÓŁKI LED, BARWA CIEPŁA
BLAT ZE SKLEJKI WODOODPORNEJ, KOLOR CZARNY
ODMRAŻANIE ELEKTRYCZNE [1,0 I 1,4]
ODMRAŻANIE NATURALNE [0,6, EXT, INT]
STEROWNIK ELEKTRONICZNY
AUTOMATYCZNE ODPAROWANIE SKROPLIN
MOŻLIWOŚĆ ŁĄCZENIA W CIĄGI
KOLOR SITODRUKU: ZŁOTY, SREBRNY LUB CZARNY
KOLORYSTYKA [KOLOR ELEMENTÓW METALOWYCH, WEWNĘTRZNYCH I ZEWNĘTRZNYCH ORAZ SUFITU]:
RAL 9003, RAL 3000, RAL 6029, RAL 1021, RAL 5010, RAL 7004, RAL 7015, RAL 9005, RAL 9001, RAL1019, RAL 8014, RAL 9006, ZŁOTY, SREBRNY
DO ZABUDOWY WŁASNEJ, BEZ PANELI DOLNYCH FRONTOWYCH I BOCZNYCH

WERSJA GRZEWCZA:
DOLNA EKSPOZYCJA Z MATAMI GRZEWCZYMI
TRZY RZĘDY PÓŁEK PEŁNYCH, METALOWCYH, MALOWANYCH NA KOLOR
WNĘTRZA Z MATAMI GRZEWCZYMI

## REALIZACJA

## WYMIARY

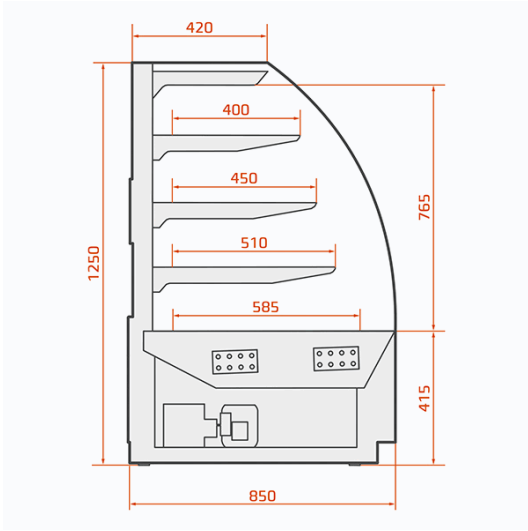


| WYPOSAŻENIE DODATKOWE | JM | UWAGI |
|---|---|---|
| PRZEGRODA STAŁA [SZYBA + MDF] | szt. | |
| PRZEGRODA PLEKSI [MIĘDZY MODUŁAMI CHŁODNICZYMI] | szt. | |
| NIESTANDARDOWY KOLOR [ZEWNĄTRZ] | mb | |
| NIESTANDARDOWY KOLOR [WEWNĄTRZ] | mb | |
| KÓŁKA 1,0, INT, EXT | kpl. | |
| KÓŁKA 1,4 | kpl. | |
| WYSUWANA PÓŁKA DOLNA | mb | nakładka na blat - dostępne dla urządzeń 1,0 oraz 1,4 |
| WERSJA TROPIC | mb | na zapytanie, dostępna tylko w wybranych modułach |
| HIGROSTAT | szt. | |
| ZABUDOWA FRONTOWA 1,0  [ METALOWA] | szt. | |
| ZABUDOWA FRONTOWA 1,4  [METALOWA] | szt. | |
| ZABUDOWA FRONTOWA EXT, INT  [METALOWA] | szt. | |
| ZABUDOWA FRONTOWA 1,0  [MDF] | szt. | |
| ZABUDOWA FRONTOWA 1,4  [MDF] | szt. | |
| ZABUDOWA FRONTOWA EXT, INT [ MDF] | szt. | |
| ZABUDOWA BOCZNA [MDF] | szt. | |
| ZABUDOWA BOCZNA [METALOWA] | szt. | |
| NAKŁADKA NA BLAT Z BLACHY MALOWANA NA RAL | mb | |
| NAKŁADKA NA BLAT Z BLACHY NIERDZEWNEJ | mb | |
| LADA NA AGREGAT ZEWNĘTRZNY EXT, INT | szt. | |
| LADA NA AGREGAT ZEWNĘTRZNY 1,4 | szt. | |
| LADA NA AGREGAT ZEWNĘTRZNY 1,0 | szt. | |

| WYPOSAŻENIE DODATKOWE | JM | | UWAGI |
|---|---|---|---|
| PRZEDŁUŻENIE GWARANCJI | szt. | nie podlega upustowi | |

# LCC CARINA 04

## LCC CARINA 04

LCC CARINA 04 0,6
LGC CARINA 04 0,6 [GRZEWCZA]
LNC CARINA 04 0,6 N [NEUTRALNA]
LCC CARINA 04 1,0
LGC CARINA 04 1,0 [GRZEWCZA]
LNC CARINA 04 1,0 N [NEUTRALNA]
LCC CARINA 04 1,4
LGC CARINA 04 1,4 [GRZEWCZA]
LNC CARINA 04 1,4 N [NEUTRALNA]
LCC CARINA 04 EXT45
LNC CARINA 04 EXT45 N [NEUTRALNA]
BKC CARINA 04 1,0 CT [BOKS KASOWY]
BOK SZKLANY [szyba pojedyńcza]

## WYPOSAŻENIE STANDARDOWE

AGREGAT WBUDOWANY [CZYNNIK: R290]
CHŁODZENIE DYNAMICZNE
SZYBA PRZEDNIA PROSTA, POJEDYNCZA, UCHYLNA [WRAZ Z PÓŁKĄ GÓRNĄ]
TYLNE ZESPOLONE DRZWICZKI PRZESUWNE
TRZY RZĘDY GŁĘBOKICH PÓŁEK SZKLANYCH
REGULOWANA WYSOKOŚĆ I KĄT ZAWIESZENIA PÓŁKI
OŚWIETLENIE GÓRNE ORAZ KAŻDEJ PÓŁKI LED, BARWA CIEPŁA
BLAT ZE SKLEJKI WODOODPORNEJ, KOLOR CZARNY
STEROWNIK ELEKTRONICZNY
ODMRAŻANIE ELEKTRYCZNE
AUTOMATYCZNE ODPAROWANIE SKROPLIN
MOŻLIWOŚĆ ŁĄCZENIA W CIĄGI
KOLORYSTYKA [KOLOR ELEMENTÓW METALOWYCH, WEWNĘTRZNYCH I ZEWNĘTRZNYCH ORAZ SUFITU]:
RAL 9003, RAL 3000, RAL 6029, RAL 1021, RAL 5010, RAL 7004, RAL 7015, RAL 9005, RAL 9001, RAL1019, RAL 8014, RAL 9006, ZŁOTY, SREBRNY
DO ZABUDOWY WŁASNEJ, BEZ PANELI DOLNYCH FRONTOWYCH I BOCZNYCH

WERSJA GRZEWCZA:
DOLNA EKSPOZYCJA Z MATAMI GRZEWCZYMI
TRZY RZĘDY PÓŁEK PEŁNYCH, METALOWCYH, MALOWANYCH NA KOLOR WNĘTRZA Z MATAMI GRZEWCZYMI

## REALIZACJA

## WYMIARY

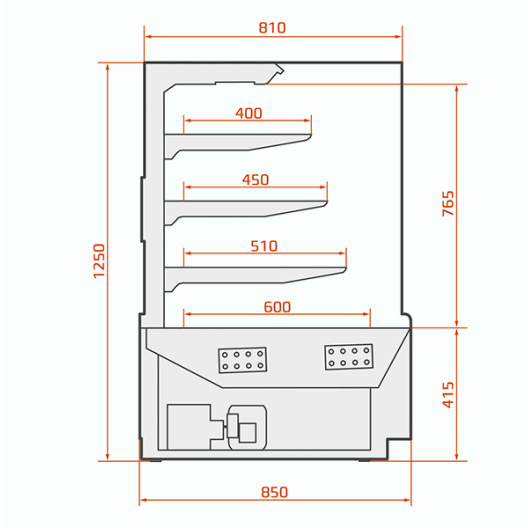


| WYPOSAŻENIE DODATKOWE | JM | UWAGI |
|---|---|---|
| PRZEGRODA PLEKSI [MIĘDZY MODUŁAMI CHŁODNICZYMI] | szt. | i |
| PRZEGRODA IZOLOWANA [SZYBA + MDF] | szt. | |
| NIESTANDARDOWY KOLOR [ZEWNĄTRZ] | mb | |
| NIESTANDARDOWY KOLOR [WEWNĄTRZ] | mb | |
| KÓŁKA 0,6 | kpl. | |
| KÓŁKA 1,0 | kpl. | |
| KÓŁKA 1,4 | kpl. | |
| WYSUWANA PÓŁKA DOLNA | mb | nakładka na blat - dostępne dla urządzeń 1,0 oraz 1,4 |
| WERSJA TROPIC | mb | na zapytanie, dostępna tylko w wybranych modułach |
| HIGROSTAT | szt. | |
| NAWIEW NA BOCZNĄ SZYBĘ 1,0 I 1,4 | mb | dostępny w opcji z zabudową metalową |
| NAWIEW NA PRZEDNIĄ SZYBĘ 1,0 | mb | dostępny w opcji z zabudową metalową |
| NAWIEW NA PRZEDNIĄ SZYBĘ 1,4 | mb | dostępny w opcji z zabudową metalową |
| NAKŁADKA NA BLAT Z BLACHY NIERDZEWNEJ | mb | |
| NAKŁADKA NA BLAT Z BLACHY MALOWANA NA RAL | mb | |
| ZABUDOWA PRZEDNIA 0,6/1,0 [METALOWA] | szt. | |
| ZABUDOWA PRZEDNIA 1,4 [METALOWA] | szt. | |
| ZABUDOWA PRZEDNIA 0,6/1,0 [MDF] | szt. | |
| ZABUDOWA PRZEDNIA 1,4 [MDF] | szt. | |
| ZABUDOWA BOCZNA [METALOWA] | szt. | |
| ZABUDOWA BOCZNA [MDF] | szt. | |
| LADA NA AGREGAT ZEWNĘTRZNY 0,6 I 1,0 | szt. | |
| LADA NA AGREGAT ZEWNĘTRZNY 1,4 | szt. | |

| WYPOSAŻENIE DODATKOWE | JM | | UWAGI |
|---|---|---|---|
| PRZEDŁUŻENIE GWARANCJI | szt. | nie podlega upustowi | |

# LCC CARINA 05

## LCC CARINA 05

LCC CARINA 05 1,0
LGC CARINA 05 1,0 [GRZEWCZA]
LNC CARINA 05 1,0 N [NEUTRALNA]
LCC CARINA 05 1,4
LGC CARINA 05 1,4 [GRZEWCZA]
LNC CARINA 05 1,4 N [NEUTRALNA]
BOK SZKLANY [szyba pojedyńcza]

## WYPOSAŻENIE STANDARDOWE

AGREGAT WBUDOWANY [CZYNNIK: R290]
CHŁODZENIE DYNAMICZNE
SZYBA FRONTOWA GIĘTA POJEDYNCZA, UCHYLNA
TYLNE DRZWICZKI ZESPOLONE, PRZESUWNE
TRZY RZĘDY GŁĘBOKICH PÓŁEK SZKLANYCH
OŚWIETLENIE GÓRNE ORAZ KAŻDEJ PÓŁKI LED, BARWA CIEPŁA
REGULOWANA WYSOKOŚĆ I KĄT ZAWIESZENIA PÓŁKI
BLAT ZE SKLEJKI WODOODPORNEJ, KOLOR CZARNY
STEROWNIK ELEKTRONICZNY
ODMRAŻANIE ELEKTRYCZNE
AUTOMATYCZNE ODPAROWANIE SKROPLIN
MOŻLIWOŚĆ ŁĄCZENIA W CIĄGI
KOLORYSTYKA [KOLOR ELEMENTÓW METALOWYCH, WEWNĘTRZNYCH I ZEWNĘTRZNYCH ORAZ SUFITU]:
RAL 9003, RAL 3000, RAL 6029, RAL 1021, RAL 5010, RAL 7004, RAL 7015, RAL 9005, RAL 9001, RAL1019, RAL 8014, RAL 9006, ZŁOTY, SREBRNY
DO ZABUDOWY WŁASNEJ, BEZ PANELI DOLNYCH FRONTOWYCH I BOCZNYCH

WERSJA GRZEWCZA:
DOLNA EKSPOZYCJA Z MATAMI GRZEWCZYMI
TRZY RZĘDY PÓŁEK PEŁNYCH, METALOWCYH, MALOWANYCH NA KOLOR WNĘTRZA Z MATAMI GRZEWCZYMI

## REALIZACJA

## WYMIARY

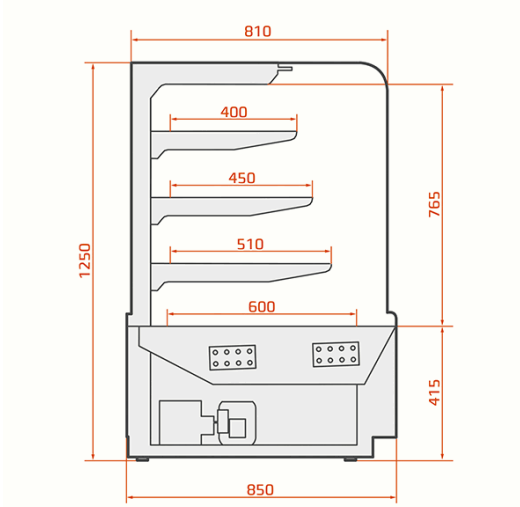


| WYPOSAŻENIE DODATKOWE | JM | UWAGI |
|---|---|---|
| PRZEGRODA PLEKSI [MIĘDZY MODUŁAMI CHŁODNICZYMI] | szt. | |
| PRZEGRODA IZOLOWANA [SZYBA + MDF] | szt. | |
| NIESTANDARDOWY KOLOR [ZEWNĄTRZ] | mb | |
| NIESTANDARDOWY KOLOR [WEWNĄTRZ] | mb | |
| KÓŁKA 1,4 | kpl. | |
| KÓŁKA 1,0 | kpl. | |
| WYSUWANA PÓŁKA DOLNA | mb | nakładka na blat - dostępne dla urządzeń 1,0 i 1,4 |
| WERSJA TROPIC | mb | na zapytanie, dostępna tylko w wybranych modułach |
| HIGROSTAT | szt. | |
| NAWIEW NA BOCZNĄ SZYBĘ 1,0 I 1,4 | mb | dostępny w opcji z zabudową metalową |
| NAWIEW NA PRZEDNIĄ SZYBĘ 1,0 | mb | dostępny w opcji z zabudową metalową |
| NAWIEW NA PRZEDNIĄ SZYBĘ 1,4 | mb | dostępny w opcji z zabudową metalową |
| NAKŁADKA NA BLAT Z BLACHY NIERDZEWNEJ | mb | |
| NAKŁADKA NA BLAT Z BLACHY MALOWANA NA RAL | mb | |
| ZABUDOWA PRZEDNIA 1,0 [METALOWA] | szt. | |
| ZABUDOWA PRZEDNIA 1,4 [METALOWA] | szt. | |
| ZABUDOWA PRZEDNIA 1,0 [MDF] | szt. | |
| ZABUDOWA PRZEDNIA 1,4 [MDF] | szt. | |
| ZABUDOWA BOCZNA [METALOWA] | szt. | |
| ZABUDOWA BOCZNA [MDF] | szt. | |
| LADA NA AGREGAT ZEWNĘTRZNY 1,4 | szt. | |
| LADA NA AGREGAT ZEWNĘTRZNY 1,0 | szt. | |
| PRZEDŁUŻENIE GWARANCJI | szt. | nie podlega upustowi |

# LCC CARINA 06

## LCC CARINA 06

LCC CARINA 06 0,6
LGC CARINA 06 0,6 [GRZEWCZA]
LNC CARINA 06 0,6 N [NEUTRALNA]
LCC CARINA 06 1,0
LGC CARINA 06 1,0 [GRZEWCZA]
LNC CARINA 06 1,0 N [NEUTRALNA]
LCC CARINA 06 1,4
LGC CARINA 06 1,4 [GRZEWCZA]
LNC CARINA 06 1,4 N [NEUTRALNA]

## WYPOSAŻENIE STANDARDOWE

AGREGAT WBUDOWANY [CZYNNIK: R290]
CHŁODZENIE DYNAMICZNE
SZYBA FRONTOWA ZESPOLONA Z CZARNYM SITODRUKIEM
SZYBY BOCZNE ZESPOLONE Z CZARNYM SITODRUKIEM
ZABUDOWA BOCZNA I FRONTOWA PROSTA [METALOWA]
TYLNE ZESPOLONE DRZWICZKI PRZESUWNE
TRZY RZĘDY PÓŁEK SZKLANYCH
OŚWIETLENIE GÓRNE ORAZ KAŻDEJ PÓŁKI LED, BARWA CIEPŁA
BLAT ZE SKLEJKI WODOODPORNEJ, KOLOR CZARNY
STEROWNIK ELEKTRONICZNY
ODMRAŻANIE ELEKTRYCZNE
AUTOMATYCZNE ODPAROWANIE SKROPLIN
KOLORYSTYKA [KOLOR ELEMENTÓW METALOWYCH, WEWNĘTRZNYCH I ZEWNĘTRZNYCH ORAZ SUFITU]:
RAL 9003, RAL 3000, RAL 6029, RAL 1021, RAL 5010, RAL 7004, RAL 7015, RAL 9005, RAL 9001, RAL1019, RAL 8014, RAL 9006, ZŁOTY, SREBRNY

WERSJA GRZEWCZA:
DOLNA EKSPOZYCJA Z MATAMI GRZEWCZYMI
TRZY RZĘDY PÓŁEK PEŁNYCH, METALOWCYH, MALOWANYCH NA KOLOR
WNĘTRZA Z MATAMI GRZEWCZYMI

## REALIZACJA

## WYMIARY

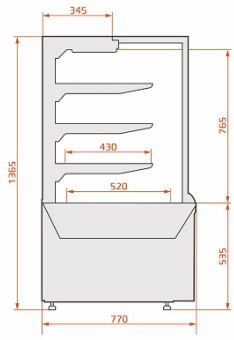


| WYPOSAŻENIE DODATKOWE | JM | UWAGI |
|---|---|---|
| PRZEGRODA RUCHOMA NISKA PLEKSI | szt. | |
| NIESTANDARDOWY KOLOR [ZEWNĄTRZ] | mb | |
| NIESTANDARDOWY KOLOR [WEWNĄTRZ] | mb | |
| KÓŁKA 1,0 | kpl. | |
| KÓŁKA 1,4 | kpl. | |
| WYSUWANA PÓŁKA DOLNA | mb | nakładka na blat - dostępne dla urządzeń 1,0 oraz 1,4 |
| WERSJA TROPIC | mb | na zapytanie, dostępna tylko w wybranych modułach |
| HIGROSTAT | szt. | |
| BEZ BLACH OSŁONOWYCH RAMY 0,6/1,0/INT/EXT | kpl. | kwestia gwarancji do ustalenia - prosimy o kontakt |
| BEZ BLACH OSŁONOWYCH RAMY 1,4 | kpl. | kwestia gwarancji do ustalenia - prosimy o kontakt |
| BEZ PRZEDNICH PANELI DEKORACYJNYCH 0,6, 1,0 INT, EXT | kpl. | kwestia gwarancji do ustalenia - prosimy o kontakt |
| BEZ PRZEDNICH PANELI DEKORACYJNYCH 1,4 | kpl. | kwestia gwarancji do ustalenia - prosimy o kontakt |
| NAKŁADKA NA BLAT Z BLACHY NIERDZEWNEJ | mb | |
| NAKŁADKA NA BLAT Z BLACHY MALOWANA NA RAL | mb | |
| LADA NA AGREGAT ZEWNĘTRZNY 1,4 | szt. | |
| LADA NA AGREGAT ZEWNĘTRZNY 0,6 I 1,0 | szt. | |
| PRZEDŁUŻENIE GWARANCJI | szt. | nie podlega upustowi |

# LCC CARINA 07

## LCC CARINA 07

LCC CARINA 07 1,0
LCC CARINA 07 1,4
BOK SZKLANY [szyba zespolona]

## WYPOSAŻENIE STANDARDOWE

AGREGAT WBUDOWANY [CZYNNIK: R290]
CHŁODZENIE DYNAMICZNE
SZYBA PRZEDNIA PROSTA, ZESPOLONA, UCHYLNA
SZYBA BOCZNA ZESPOLONA
TYLNE ZESPOLONE DRZWICZKI PRZESUWNE
SŁUPKI I WSPORNIKI PÓŁEK TRANSPARENTNE
TRZY RZĘDY GŁĘBOKICH PÓŁEK SZKLANYCH
REGULOWANA WYSOKOŚĆ PÓŁEK
BLAT ZE SKLEJKI WODOODPORNEJ, KOLOR CZARNY
PODŚWIETLENIE GÓRNE I BOCZNE LED
STEROWNIK ELEKTRONICZNY
ODMRAŻANIE NATURALNE
INNOWACYJNY SYSTEM CYRKULACJI POWIETRZA
BOCZNY RÓWNOMIERNY NAWIE POWIETRZA NA KAŻDĄ PÓŁKĘ
AUTOMATYCZNE ODPAROWANIE SKROPLIN
DO ZABUDOWY WŁASNEJ, BEZ BOKÓW SZKLANYCH, BEZ PANELI DOLNYCH
MOŻLIWOŚĆ ŁĄCZENIA W CIĄGI [Z ZASTOSOWANIEM PRZEGRODY]
KOLORYSTYKA [KOLOR ELEMENTÓW METALOWYCH, WEWNĘTRZNYCH I ZEWNĘTRZNYCH]:
RAL 9003, RAL 3000, RAL 6029, RAL 1021, RAL 5010, RAL 7004, RAL 7015, RAL 9005, RAL 9001, RAL1019, RAL 8014, RAL 9006, ZŁOTY, SREBRNY

## REALIZACJA

## WYMIARY

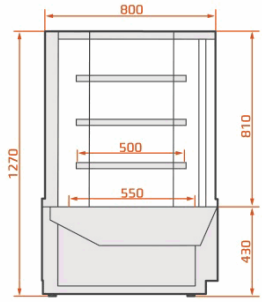


| WYPOSAŻENIE DODATKOWE | JM | UWAGI |
|---|---|---|
| PRZEGRODA SZKLANA [SZYBA ZESPOLONA] | szt. | |
| NIESTANDARDOWY KOLOR [ZEWNĄTRZ] | mb | |
| NIESTANDARDOWY KOLOR [WEWNĄTRZ] | mb | |
| KÓŁKA 1,0 | kpl. | |
| KÓŁKA 1,4 | kpl. | |
| HIGROSTAT | szt. | |
| NAKŁADKA NA BLAT Z BLACHY MALOWANA NA RAL | mb | |
| NAKŁADKA NA BLAT Z BLACHY NIERDZEWNEJ | mb | |
| ZABUDOWA BOCZNA [METALOWA] | szt. | |
| ZABUDOWA BOCZNA [MDF] | szt. | |
| ZABUDOWA PRZEDNIA 1,0 [METALOWA] | szt. | |
| ZABUDOWA PRZEDNIA 1,0 [MDF] | szt. | |
| ZABUDOWA PRZEDNIA 1,4 [METALOWA] | szt. | |
| ZABUDOWA PRZEDNIA 1,4 [MDF] | szt. | |
| LADA NA AGREGAT ZEWNĘTRZNY 1,4 | szt. | |
| LADA NA AGREGAT ZEWNĘTRZNY 1,0 | szt. | |
| PRZEDŁUŻENIE GWARANCJI | szt. | nie podlega upustowi |

# LCC CARINA 08

## LCC CARINA 08

LCC CARINA 08 0,6
LCC CARINA 08 0,6 [NEUTRALNA]
LGC CARINA 08 0,6 [GRZEWCZA]
LCC CARINA 08 1,0
LNC CARINA 08 1,0 [NEUTRALNA]
LGC CARINA 08 1,0 [GRZEWCZA]
LCC CARINA 08 1,4
LNC CARINA 08 1,4 [NEUTRALNA]
LGC CARINA 08 1,4 [GRZEWCZA]
BOK SZKLANY [szyba pojedyńcza]

## WYPOSAŻENIE STANDARDOWE

AGREGAT WBUDOWANY [CZYNNIK: R290]
CHŁODZENIE DYNAMICZNE
SZYBA PRZEDNIA PROSTA, POJEDYNCZA, UCHYLNA [WRAZ Z PÓŁKĄ GÓRNĄ]
TYLNE ZESPOLONE DRZWICZKI PRZESUWNE
DWA RZĘDY GŁĘBOKICH PÓŁEK SZKLANYCH
REGULOWANA WYSOKOŚĆ I KĄT ZAWIESZENIA PÓŁKI
OŚWIETLENIE GÓRNE ORAZ KAŻDEJ PÓŁKI LED, BARWA CIEPŁA
BLAT ZE SKLEJKI WODOODPORNEJ, KOLOR CZARNY
STEROWNIK ELEKTRONICZNY
ODMRAŻANIE ELEKTRYCZNE
AUTOMATYCZNE ODPAROWANIE SKROPLIN
MOŻLIWOŚĆ ŁĄCZENIA W CIĄGI
KOLORYSTYKA [KOLOR ELEMENTÓW METALOWYCH, WEWNĘTRZNYCH I ZEWNĘTRZNYCH ORAZ SUFITU]:
RAL 9003, RAL 3000, RAL 6029, RAL 1021, RAL 5010, RAL 7004, RAL 7015, RAL 9005, RAL 9001, RAL1019, RAL 8014, RAL 9006, ZŁOTY, SREBRNY
DO ZABUDOWY WŁASNEJ, BEZ PANELI DOLNYCH FRONTOWYCH I BOCZNYCH

WERSJA GRZEWCZA:
DOLNA EKSPOZYCJA Z MATAMI GRZEWCZYMI
TRZY RZĘDY PÓŁEK PEŁNYCH, METALOWCYH, MALOWANYCH NA KOLOR
WNĘTRZA Z MATAMI GRZEWCZYMI

## REALIZACJA

## WYMIARY

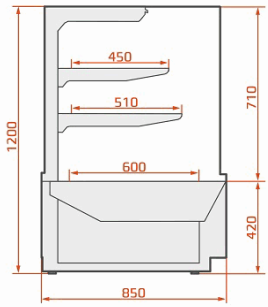


| WYPOSAŻENIE DODATKOWE | JM | UWAGI |
|---|---|---|
| PRZEGRODA PLEKSI [MIĘDZY MODUŁAMI CHŁODNICZYMI] | szt. | |
| PRZEGRODA IZOLOWANA [SZYBA + MDF] | szt. | |
| NIESTANDARDOWY KOLOR [ZEWNĄTRZ] | mb | |
| NIESTANDARDOWY KOLOR [WEWNĄTRZ] | mb | |
| KÓŁKA 1,4 | kpl. | |
| KÓŁKA 1,0 | kpl. | |
| WYSUWANA PÓŁKA DOLNA | mb | nakładka na blat - dostępne dla urządzeń 1,0 oraz 1,4 |
| WERSJA TROPIC | mb | na zapytanie, dostępna tylko w wybranych modułach |
| HIGROSTAT | szt. | |
| NAWIEW NA BOCZNĄ SZYBĘ 1,0 I 1,4 | mb | dostępny w opcji z zabudową metalową |
| NAWIEW NA PRZEDNIĄ SZYBĘ 1,0 | mb | dostępny w opcji z zabudową metalową |
| NAWIEW NA PRZEDNIĄ SZYBĘ 1,4 | mb | dostępny w opcji z zabudową metalową |
| NAKŁADKA NA BLAT Z BLACHY NIERDZEWNEJ | mb | |
| NAKŁADKA NA BLAT Z BLACHY MALOWANA NA RAL | mb | |
| ZABUDOWA BOCZNA [METALOWA] | szt. | |
| ZABUDOWA BOCZNA [MDF] | szt. | |
| ZABUDOWA PRZEDNIA 0,6/1,0 [METALOWA] | szt. | |
| ZABUDOWA PRZEDNIA 0,6/1,0 [MDF] | szt. | |
| ZABUDOWA PRZEDNIA 1,4 [METALOWA] | szt. | |
| ZABUDOWA PRZEDNIA 1,4 [MDF] | szt. | |
| LADA NA AGREGAT ZEWNĘTRZNY 1,4 | szt. | |
| LADA NA AGREGAT ZEWNĘTRZNY 1,0 | szt. | |
| PRZEDŁUŻENIE GWARANCJI | szt. | nie podlega upustowi |

# RCC CARINA 02 SELF

## RCC CARINA 02 SELF

RCC CARINA 02 0,6 SELF
RGC CARINA 02 0,6 SELF [GRZEWCZY]
RCC CARINA 02 1,0 SELF
RGC CARINA 02 1,0 SELF [GRZEWCZY]
RCC CARINA 02 1,4 SELF
RGC CARINA 02 1,4 SELF [GRZEWCZY]

## WYPOSAŻENIE STANDARDOWE

AGREGAT WBUDOWANY [CZYNNIK: R290]
CHŁODZENIE DYNAMICZNE
SZYBY BOCZNE ZESPOLONE
BOKI METALOWE MALOWANE NA KOLOR ZEWNĘTRZNY
TRZY RZĘDY PÓŁEK SZKLANYCH, REGULOWANYCH
LISTWY CENOWE
PODŚWIETLENIE GÓRNE ORAZ KAŻDEJ PÓŁKI LED, BARWA CIEPŁA
STEROWNIK ELEKTRONICZNY
TERMOMETR SOLARNY
PÓŁKA EKSPOZYCYJNA METALOWA MALOWANA NA KOLOR WNĘTRZA
AUTOMATYCZNE ODPAROWANIE SKROPLIN
KOLORYSTYKA [KOLOR ELEMENTÓW METALOWYCH ZEWNĘTRZNYCH I WEWNĘTRZNYCH ORAZ SUFITU]: SREBRNY LUB ZŁOTY
PANEL PRZEDNI DWUSTOPNIOWY: DĄB PALERMO CIEMNY, DĄB CRAFT TOBACCO

WERSJA GRZEWCZA:
DOLNA EKSPOZYCJA Z MATAMI GRZEWCZYMI
TRZY RZĘDY PÓŁEK PEŁNYCH, METALOWCYH, MALOWANYCH NA RAL Z MATAMI GRZEWCZYMI

## REALIZACJA

## WYMIARY

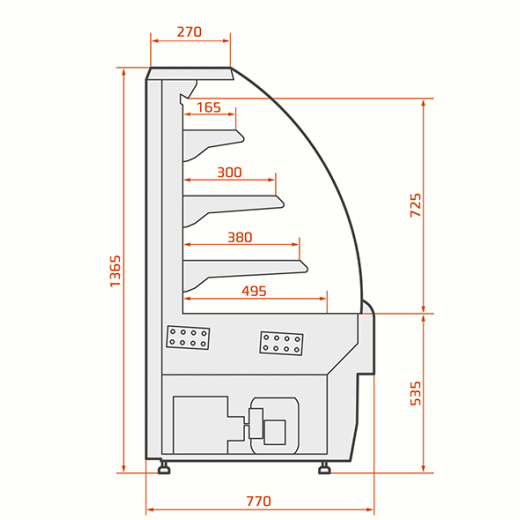


| WYPOSAŻENIE DODATKOWE | JM | UWAGI |
|---|---|---|
| PRZEGRODA RUCHOMA NISKA PLEKSI | szt. | |
| NIESTANDARDOWY KOLOR [WEWNĄTRZ] | mb | słupy, elementy metalowe półek, rama drzwiczek |
| NIESTANDARDOWY KOLOR [ZEWNĘTRZ] | mb | osłony ramy, panel przedni wykonany z bl.malowanej farbą półmat |
| NIESTANDARDOWY KOLOR PANELI DREWNIANYCH | mb | bez blatu |
| KÓŁKA 1,4 | kpl. | |
| KÓŁKA 1,0 | kpl. | |
| DOPŁATA ZA WNĘTRZE Z BLACHY NIERDZEWNEJ | mb | bez skorupy |
| DOPŁATA ZA PÓŁKĘ Z BLACHY NIERDZEWNEJ | szt. | półka, wsporniki, ogranicznik, listwa cenowa |
| BEZ BLACH OSŁONOWYCH RAMY 0,6, 1,0 | kpl. | kwestia gwarancji do ustalenia - prosimy o kontakt |
| BEZ BLACH OSŁONOWYCH RAMY 1,4 | kpl. | kwestia gwarancji do ustalenia - prosimy o kontakt |
| BEZ PRZEDNICH PANELI DEKORACYJNYCH 0,6, 1,0 | kpl. | kwestia gwarancji do ustalenia - prosimy o kontakt |
| BEZ PRZEDNICH PANELI DEKORACYJNYCH 1,4 | kpl. | kwestia gwarancji do ustalenia - prosimy o kontakt |
| ZABUDOWA PRZEDNIA PROSTA 0,6 [METALOWA] | szt. | wymiennie z podstawową wersją, bez dopłaty |
| ZABUDOWA PRZEDNIA PROSTA 1,0 [METALOWA] | szt. | wymiennie z podstawową wersją, bez dopłaty |
| ZABUDOWA PRZEDNIA PROSTA1,4 [METALOWA] | szt. | wymiennie z podstawową wersją, bez dopłaty |
| REGAŁ NA AGREGAT ZEWNĘTRZNY 1,0 ORAZ 0,6 | szt. | |
| REGAŁ NA AGREGAT ZEWNĘTRZNY 1,4 | szt. | |
| PRZEDŁUŻENIE GWARANCJI | szt. | nie podlega upustowi |

# RCC CARINA 05 SELF

## RCC CARINA 05 SELF

RCC CARINA 05 1,0 SELF
RGC CARINA 05 1,0 SELF [GRZEWCZY]
RCC CARINA 05 1,4 SELF
RGC CARINA 05 1,4 SELF [GRZEWCZY]
BOK SZKLANY [szyba pojedyńcza]

## WYPOSAŻENIE STANDARDOWE

AGREGAT WBUDOWANY [CZYNNIK: R290]
CHŁODZENIE DYNAMICZNE
TYLNE DRZWICZKI ZESPOLONE, UCHYLNE
TRZY RZĘDY GŁĘBOKICH PÓŁEK SZKLANYCH
LISTWY CENOWE
REGULOWANA WYSOKOŚĆ I KĄT ZAWIESZENIA PÓŁKI
BLAT ZE SKLEJKI WODOODPORNEJ, KOLOR CZARNY
PODŚWIETLENIE GÓRNE ORAZ KAŻDEJ PÓŁKI LED, BARWA CIEPŁA
STEROWNIK ELEKTRONICZNY
TERMOMETR SOLARNY
ODMRAŻANIE ELEKTRYCZNE
AUTOMATYCZNE ODPAROWANIE SKROPLIN
MOŻLIWOŚĆ ŁĄCZENIA W CIĄGI
KOLORYSTYKA [SUFIT, PROFILE, ELEMENTY WEWNĘTRZNE METALOWE]:
RAL 9003, RAL 3000, RAL 6029, RAL 1021, RAL 5010, RAL 7004, RAL 7015, RAL 9005, RAL 9001, RAL1019, RAL 8014, RAL 9006, ZŁOTY, SREBRNY
DO ZABUDOWY WŁASNEJ BEZ PANELI DOLNYCH BOCZNYCH I FRONTOWYCH

WERSJA GRZEWCZA:
DOLNA EKSPOZYCJA Z MATAMI GRZEWCZYMI
TRZY RZĘDY PÓŁEK PEŁNYCH, METALOWCYH, MALOWANYCH NA RAL Z MATAMI GRZEWCZYMI

## REALIZACJA

## WYMIARY

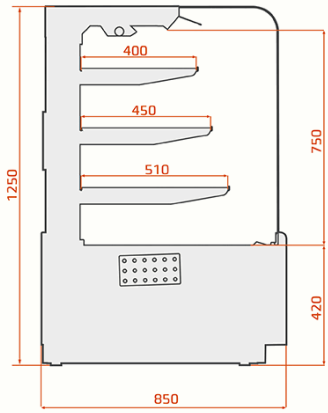


| WYPOSAŻENIE DODATKOWE | JM | UWAGI |
|---|---|---|
| NIESTANDARDOWY KOLOR [ZEWNĄTRZ] | mb | |
| NIESTANDARDOWY KOLOR [WEWNĄTRZ] | mb | |
| DOPŁATA ZA WNĘTRZE Z BLACHY NIERDZEWNEJ | mb | bez półek |
| DOPŁATA ZA PÓŁKĘ Z BLACHY NIERDZEWNEJ | szt. | półka, wsporniki, ogranicznik, listwa cenowa |
| NAKŁADKA NA BLAT Z BLACHY NIERDZEWNEJ | mb | |
| NAKŁADKA NA BLAT Z BLACHY MALOWANA NA RAL | mb | |
| ZABUDOWA BOCZNA [METALOWA] | szt. | |
| ZABUDOWA BOCZNA [MDF] | szt. | |
| ZABUDOWA PRZEDNIA 1,0 [METALOWA] | szt. | |
| ZABUDOWA PRZEDNIA 1,0 [MDF] | szt. | |
| ZABUDOWA PRZEDNIA 1,4 [METALOWA] | szt. | |
| ZABUDOWA PRZEDNIA 1,4 [MDF] | szt. | |
| WERSJA Z PEŁNYMI PLECAMI | kpl. | |
| PRZEDŁUŻENIE GWARANCJI | szt. | nie podlega upustowi |

# RCC CARINA 06 SELF

## RCC CARINA 06 SELF

RCC CARINA 06 0,6 SELF
RCC CARINA 06 1,0 SELF
RCC CARINA 06 1,4 SELF
RGC CARINA 06 0,6 SELF [GRZEWCZY]
RGC CARINA 06 1,0 SELF [GRZEWCZY]
RGC CARINA 06 1,4 SELF [GRZEWCZY]

## WYPOSAŻENIE STANDARDOWE

CHŁODZENIE DYNAMICZNE [CZYNNIK: R290]
AGREGAT WBUDOWANY
SZYBY BOCZNE ZESPOLONE Z CZARNYM SITODRUKIEM
BOKI METALOWE
TRZY RZĘDY PÓŁEK SZKLANYCH, REGULOWANYCH
PODŚWIETLENIE GÓRNE ORAZ KAŻDEJ PÓŁKI LED, BARWA CIEPŁA
LISTWY CENOWE
STEROWNIK ELEKTRONICZNY
TERMOMETR SOLARNY
PÓŁKA EKSPOZYCYJNA METALOWA MALOWANA NA KOLOR WNĘTRZA
ODMRAŻANIE ELEKTRYCZNE
AUTOMATYCZNE ODPAROWANIE SKROPLIN
WNĘTRZE REGAŁU: BLACHA MALOWANA NA KOLOR SREBRNY
PANEL PRZEDNI DWUSTOPNIOWY: DĄB PALERMO CIEMNY, DĄB CRAFT TOBACCO

WERSJA GRZEWCZA:
DOLNA EKSPOZYCJA Z MATAMI GRZEWCZYMI
TRZY RZĘDY PÓŁEK PEŁNYCH, METALOWCYH, MALOWANYCH NA RAL Z MATAMI GRZEWCZYMI

## REALIZACJA

## WYMIARY

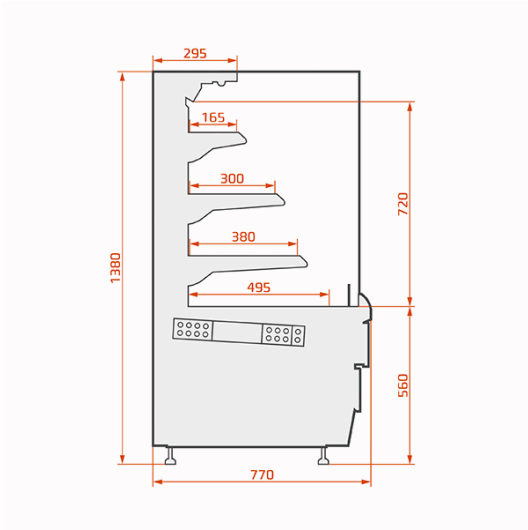


| WYPOSAŻENIE DODATKOWE | JM | UWAGI |
|---|---|---|
| NIESTANDARDOWY KOLOR [WEWNĄTRZ] | mb | słupy, elementy metalowe półek, rama drzwiczek |
| NIESTANDARDOWY KOLOR [ZEWNĄTRZ] | mb | osłony ramy, panel przedni wykonany z bl.malowanej farbą półmat |
| NIESTANDARDOWY KOLOR PANELI DREWNIANYCH | mb | |
| DOPŁATA ZA WNĘTRZE Z BLACHY NIERDZEWNEJ | mb | bez skorupy |
| DOPŁATA ZA PÓŁKĘ Z BLACHY NIERDZEWNEJ | szt. | półka, wsporniki, ogranicznik, listwa cenowa |
| BEZ BLACH OSŁONOWYCH RAMY 0,6, 1,0 | kpl. | kwestia gwarancji do ustalenia - prosimy o kontakt |
| BEZ BLACH OSŁONOWYCH RAMY 1,4 | kpl. | kwestia gwarancji do ustalenia - prosimy o kontakt |
| BEZ PRZEDNICH PANELI DEKORACYJNYCH 0,6, 1,0 | kpl. | kwestia gwarancji do ustalenia - prosimy o kontakt |
| BEZ PRZEDNICH PANELI DEKORACYJNYCH 1,4 | kpl. | kwestia gwarancji do ustalenia - prosimy o kontakt |
| ZABUDOWA PRZEDNIA 1,0 [METALOWA] | szt. | wymiennie z podstawową wersją, bez dopłaty |
| ZABUDOWA PRZEDNIA 1,4 [METALOWA] | szt. | wymiennie z podstawową wersją, bez dopłaty |
| REGAŁ NA AGREGAT ZEWNĘTRZNY 0,6/1,0 | szt. | |
| REGAŁ NA AGREGAT ZEWNĘTRZNY 1,4 | szt. | |
| PRZEDŁUŻENIE GWARANCJI | szt. | nie podlega upustowi |

# LMS SAGITTA

## LMS SAGITTA

LMS SAGITTA 1,2 [12 POJEMNIKÓW]
LMS SAGITTA 1,4 [16 POJEMNIKÓW]
LMS SAGITTA 2,2 [24 POJEMNIKI]

## WYPOSAŻENIE STANDARDOWE

AGREGAT WBUDOWANY
CHŁODZENIE DYNAMICZNE
ROLETA RĘCZNA
SZYBA GIĘTA ZESPOLONA POKRYTA SITODRUKIEM
SZYBY BOCZNE ZESPOLONE POKRYTE SITODRUKIEM
KOLOR SITODRUKU: SREBRNY, ZŁOTY LUB CZARNY
WNĘTRZE LADY WYKONANE Z BLACHY NIERDZEWNEJ
BLAT ROBOCZY WYKONANY Z BLACHY NIERDZEWNEJ
PRZEZNACZONA NA 12/ 16/ 24 POJEMNIKÓW
OŚWIETLENIE POJEDYNCZE LED
ZASŁONKI PRZESUWNE SZKLANE
STEROWNIK ELEKTRONICZNY
ODMRAŻANIE GORĄCYM GAZEM
AUTOMATYCZNE ODPAROWANIE SKROPLIN
ZEWNĘTRZNE WYKONANIE: KOLOR ZŁOTY, SREBRNY
DREWNIANE DODATKI [PANEL FRONTOWY, WYKOŃCZENIE BOKÓW]: DĄB PALERMO CIEMNY LUB DĄB CRAFT TOBACCO

## REALIZACJA

## WYMIARY

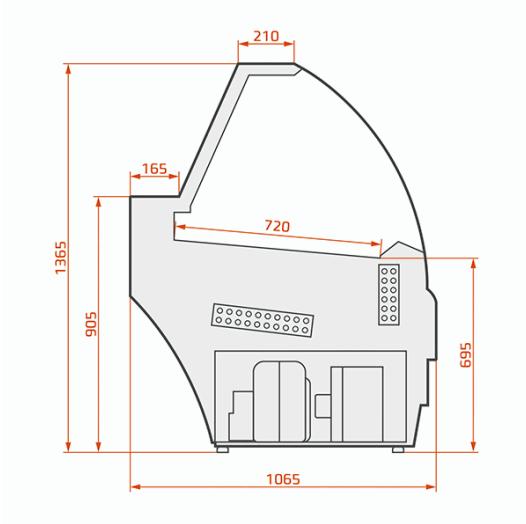


| WYPOSAŻENIE DODATKOWE | JM | UWAGI |
|---|---|---|
| OŚWIETLENIE LED DOLNEGO COKOŁU | mb | |
| NIESTANDARDOWY KOLOR [ZEWNĄTRZ] | mb | osłony ramy, panel przedni wykonany z bl.malowanej farbą półmat |
| NIESTANDARDOWY KOLOR [WEWNĄTRZ] | mb | słupy, elementy metalowe półek, rama drzwiczek |
| NIESTANDARDOWY KOLOR PANELI DREWNIANYCH | mb | |
| POJEMNIK NA LODY | szt. | 360x165x120 (H max) |
| MYJKA DO GAŁKOWNICY | szt. | |
| MYJKA DO GAŁKOWNICY Z KRANEM | szt. | |
| UCHWYT NA WAFLE | szt. | |
| KÓŁKA 1,2 | kpl. | |
| KÓŁKA 1,4 | kpl. | |
| KÓŁKA 2,2 | kpl. | |
| BEZ BLACH OSŁONOWYCH RAMY 1,2 | kpl. | |
| BEZ BLACH OSŁONOWYCH RAMY 1,4 | kpl. | |
| BEZ BLACH OSŁONOWYCH RAMY 2,2 | kpl. | |
| BEZ PRZEDNICH PANELI DEKORACYJNYCH 1,2; 1,4 | kpl. | |
| BEZ PRZEDNICH PANELI DEKORACYJNYCH 2,2 | kpl. | |
| ZABUDOWA FRONTOWA PROSTA 1,2 [METALOWA] | szt. | malowana na wybrany kolor RAL; wymiennie z podstawową wersją, bez dopłaty |
| ZABUDOWA FRONTOWA PROSTA 1,4 [METALOWA] | szt. | malowana na wybrany kolor RAL; wymiennie z podstawową wersją, bez dopłaty |
| ZABUDOWA FRONTOWA PROSTA 2,2 [METALOWA] | szt. | malowana na wybrany kolor RAL; wymiennie z podstawową wersją, bez dopłaty |
| PRZEDŁUŻENIE GWARANCJI | szt. | nie podlega upustowi |

# LCV VOLANS

## LCV VOLANS

LCV VOLANS 0,9
LCV VOLANS 0,9 [WERSJA SAŁATKOWA]
LCV VOLANS 1,3
BOK SZKLANY [szyba pojedyńcza]

## WYPOSAŻENIE STANDARDOWE

AGREGAT WBUDOWANY
CHŁODZENIE DYNAMICZNE
SZYBA PROSTA, POJEDYNCZA, HARTOWANA, UCHYLNA
ZASŁONKI PLEKSI PRZESUWNE
SZKLANA PÓŁKA
WNĘTRZE Z BLACHY NIERDZEWNEJ
BLAT ROBOCZY CZARNY GRANIT
OŚWIETLENIE GÓRNE I PÓŁKI, LED, BARWA CIEPŁA
STEROWNIK ELEKTRONICZNY
AUTOMATYCZNE ODPAROWANIE SKROPLIN
AUTOMATYCZNE ODMRAŻANIE
DODATKOWA PÓŁKA OD STRONY SPRZEDAWCY W RAMIE URZĄDZENIA
MOŻLIWOŚĆ ŁĄCZENIA W CIĄGI [Z PRZEGRODĄ MIĘDZY MODUŁAMI]
DO ZABUDOWY WŁASNEJ - BEZ PANELI DOLNYCH, BOCZNYCH I FRONTOWYCH
KOLORYSTYKA [KOLOR ELEMENTÓW METALOWYCH, WEWNĘTRZNYCH I ZEWNĘTRZNYCH]:
RAL 9003, RAL 3000, RAL 6029, RAL 1021, RAL 5010, RAL 7004, RAL 7015, RAL 9005, RAL 9001, RAL1019, RAL 8014, RAL 9006, ZŁOTY, SREBRNY

WERSJA SAŁATKOWA:
STELAŻ Z POJEMNIKAMI GN - 8 SZT.

## REALIZACJA

## WYMIARY

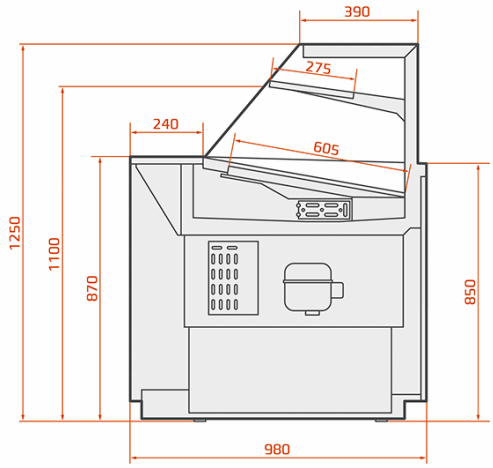


| WYPOSAŻENIE DODATKOWE | JM | UWAGI |
|---|---|---|
| PRZEGRODA SZKLANA LAMINOWANA [TYLKO MIĘDZY MODUŁAMI] | szt. | |
| NIESTANDARDOWY KOLOR [WEWNĄTRZ] | mb | |
| NIESTANDARDOWY KOLOR [ZEWNĄTRZ] | mb | |
| BLAT NIERDZEWNY | mb | |
| WERSJA TROPIC | mb | na zapytanie, dostępna tylko w wybranych modułach |
| GNIAZDKO ELEKTRYCZNE | szt. | podwójne |
| HIGROSTAT | szt. | |
| ZABUDOWA PRZEDNIA 0,9 [MDF] | szt. | |
| ZABUDOWA PRZEDNIA 0,9 [SKLEJKA WODOODPORNA] | szt. | |
| ZABUDOWA PRZEDNIA 0,9 [METALOWA] | szt. | |
| ZABUDOWA PRZEDNIA 1,3 [MDF] | szt. | |
| ZABUDOWA PRZEDNIA 1,3 [SKLEJKA WODOODPORNA] | szt. | |
| ZABUDOWA PRZEDNIA 1,3 [METALOWA] | szt. | |
| ZABUDOWA BOCZNA [MDF] | szt. | |
| ZABUDOWA BOCZNA [SKLEJKA WODOODPORNA] | szt. | |
| ZABUDOWA BOCZNA [METALOWA] | szt. | |
| LADA NA AGREGAT ZEWNĘTRZNY 0,9 | szt. | |
| LADA NA AGREGAT ZEWNĘTRZNY 1,3 | szt. | |
| PRZEDŁUŻENIE GWARANCJI | szt. | nie podlega upustowi |

# LNV VOLANS

## LNV VOLANS

LNV VOLANS 0,9 N [NEUTRALNA]
LNV VOLANS 1,3 N [NEUTRALNA]
BOK SZKLANY [szyba pojedyńcza]

## WYPOSAŻENIE STANDARDOWE

WERSJA NEUTRALNA
SZYBA PROSTA, POJEDYNCZA, HARTOWANA, UCHYLNA
ZASŁONKI PLEKSI PRZESUWNE
SZKLANA PÓŁKA
WNĘTRZE Z BLACHY NIERDZEWNEJ
BLAT ROBOCZY CZARNY GRANIT
OŚWIETLENIE GÓRNE I PÓŁKI, LED, BARWA CIEPŁA
DODATKOWA PÓŁKA OD STRONY SPRZEDAWCY W RAMIE URZĄDZENIA
MOŻLIWOŚĆ ŁĄCZENIA W CIĄGI [Z PRZEGRODĄ MIĘDZY MODUŁAMI]
DO ZABUDOWY WŁASNEJ - BEZ PANELI DOLNYCH, BOCZNYCH I FRONTOWYCH
KOLORYSTYKA [KOLOR ELEMENTÓW METALOWYCH, WEWNĘTRZNYCH I ZEWNĘTRZNYCH]:
RAL 9003, RAL 3000, RAL 6029, RAL 1021, RAL 5010, RAL 7004, RAL 7015, RAL 9005, RAL 9001, RAL1019, RAL 8014, RAL 9006, ZŁOTY, SREBRNY

## REALIZACJA

## WYMIARY

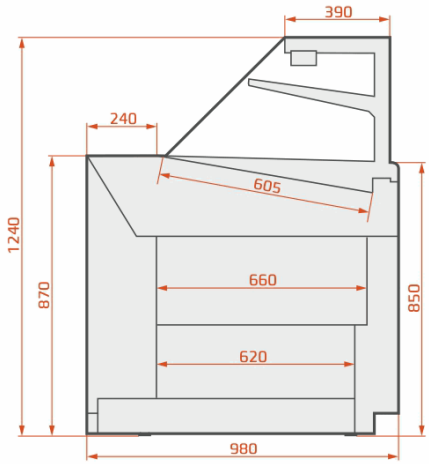


| WYPOSAŻENIE DODATKOWE | JM | UWAGI |
|---|---|---|
| NIESTANDARDOWY KOLOR [WEWNĄTRZ] | mb | |
| NIESTANDARDOWY KOLOR [ZEWNĄTRZ] | mb | |
| BLAT NIERDZEWNY | mb | |
| ZABUDOWA PRZEDNIA 0,9 [MDF] | szt. | |
| ZABUDOWA PRZEDNIA 0,9 [METALOWA] | szt. | |
| ZABUDOWA PRZEDNIA 0,9 [SKLEJKA WODOODPORNA] | szt. | |
| ZABUDOWA PRZEDNIA 1,3 [MDF] | szt. | |
| ZABUDOWA PRZEDNIA 1,3 [SKLEJKA WODOODPORNA] | szt. | |
| ZABUDOWA PRZEDNIA 1,3 [METALOWA] | szt. | |
| ZABUDOWA BOCZNA [MDF] | szt. | |
| ZABUDOWA BOCZNA [SKLEJKA WODOODPORNA] | szt. | |
| ZABUDOWA BOCZNA [METALOWA] | szt. | |
| PRZEDŁUŻENIE GWARANCJI | szt. | nie podlega upustowi |

# LGV VOLANS

## LGV VOLANS

LGV VOLANS 0,9 H [GRZEWCZA]
LGV VOLANS 1,3 H [GRZEWCZA]
BOK SZKLANY [szyba pojedyńcza]

## WYPOSAŻENIE STANDARDOWE

WERSJA GRZEWCZA
ŻARNIK HALOGENOWY
EKSPOZYCJA PODGRZEWANA
TEMPERATURA DO 75 ST. C
SZYBA PROSTA, POJEDYNCZA, HARTOWANA, UCHYLNA
ZASŁONKI PLEKSI PRZESUWNE
WNĘTRZE Z BLACHY NIERDZEWNEJ
BLAT ROBOCZY CZARNY GRANIT
DODATKOWA PÓŁKA OD STRONY SPRZEDAWCY W RAMIE URZĄDZENIA
MOŻLIWOŚĆ ŁĄCZENIA W CIĄGI [Z PRZEGRODĄ MIĘDZY MODUŁAMI]
DO ZABUDOWY WŁASNEJ - BEZ PANELI DOLNYCH, BOCZNYCH I FRONTOWYCH
KOLORYSTYKA [KOLOR ELEMENTÓW METALOWYCH, WEWNĘTRZNYCH I ZEWNĘTRZNYCH]:
RAL 9003, RAL 3000, RAL 6029, RAL 1021, RAL 5010, RAL 7004, RAL 7015, RAL 9005, RAL 9001, RAL1019, RAL 8014, RAL 9006, ZŁOTY, SREBRNY

## REALIZACJA

## WYMIARY

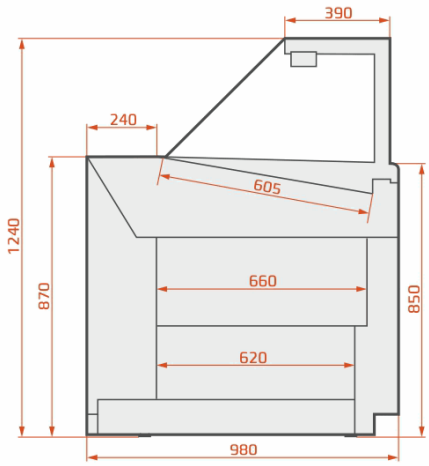


| WYPOSAŻENIE DODATKOWE | JM | UWAGI |
|---|---|---|
| PRZEGRODA SZKLANA LAMINOWANA [TYLKO MIĘDZY MODUŁAMI] | szt. | |
| NIESTANDARDOWY KOLOR [ZEWNĄTRZ] | mb | |
| BLAT NIERDZEWNY | mb | |
| GNIAZDKO ELEKTRYCZNE | szt. | podwójne |
| ZABUDOWA PRZEDNIA 0,9 [METALOWA] | szt. | |
| ZABUDOWA PRZEDNIA 0,9 [SKLEJKA WODOODPORNA] | szt. | |
| ZABUDOWA PRZEDNIA 1,3 [SKLEJKA WODOODPORNA] | szt. | |
| ZABUDOWA PRZEDNIA 1,3 [METALOWA] | szt. | |
| ZABUDOWA BOCZNA [MDF LAKIEROWANY] | szt. | |
| ZABUDOWA BOCZNA [SKLEJKA WODOODPORNA] | szt. | |
| ZABUDOWA BOCZNA [METALOWA] | szt. | |
| PRZEDŁUŻENIE GWARANCJI | szt. | nie podlega upustowi |

# LMV VOLANS

## LMV VOLANS

LMV VOLANS 0,9 [MROŹNICZY]

BOK SZKLANY

## WYPOSAŻENIE STANDARDOWE

WERSJA MROŹNICZA
AGREGAT WBUDOWANY
CHŁODZENIE DYNAMICZNE
SZYBA PROSTA, POJEDYNCZA, HARTOWANA, UCHYLNA
STEROWNIK ELEKTRONICZNY
AUTOMATYCZNE ODPAROWANIE SKROPLIN
POJEMNIKI GN [7 SZT.]
WNĘTRZE Z BLACHY NIERDZEWNEJ
BLAT NIERDZEWNY
OŚWIETLENIE GÓRNE LED, BARWA CIEPŁA
AUTOMATYCZNE ODMRAŻANIE
DODATKOWA PÓŁKA OD STRONY SPRZEDAWCY W RAMIE URZĄDZENIA
MOŻLIWOŚĆ ŁĄCZENIA W CIĄGI [Z PRZEGRODĄ MIĘDZY MODUŁAMI]
DO ZABUDOWY WŁASNEJ - BEZ PANELI DOLNYCH, BOCZNYCH I FRONTOWYCH
KOLORYSTYKA [KOLOR ELEMENTÓW METALOWYCH, WEWNĘTRZNYCH I ZEWNĘTRZNYCH]:
RAL 9003, RAL 3000, RAL 6029, RAL 1021, RAL 5010, RAL 7004, RAL 7015, RAL 9005, RAL 9001, RAL1019, RAL 8014, RAL 9006, ZŁOTY, SREBRNY

## REALIZACJA

## WYMIARY

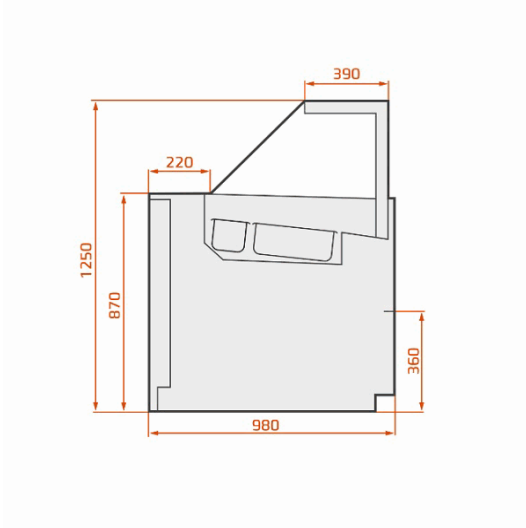


| WYPOSAŻENIE DODATKOWE | JM | UWAGI |
|---|---|---|
| PRZEGRODA STAŁA SZKLANA [TYLKO MIĘDZY MODUŁAMI] | szt. | |
| PRZEGRODA RUCHOMA NISKA PLEKSI | szt. | |
| BLAT GRANITOWY | mb | |
| GNIAZDKO ELEKTRYCZNE | szt. | podwójne |
| ZABUDOWA PRZEDNIA 0,9 [MDF] | szt. | |
| ZABUDOWA PRZEDNIA 0,9 [SKLEJKA WODOODPORNA] | szt. | |
| ZABUDOWA PRZEDNIA 0,9 [METALOWA] | szt. | |
| ZABUDOWA PRZEDNIA 1,3 [METALOWA] | szt. | |
| ZABUDOWA PRZEDNIA 1,3 [MDF] | szt. | |
| ZABUDOWA PRZEDNIA 1,3 [SKLEJKA WODOODPORNA] | szt. | |
| ZABUDOWA BOCZNA [MDF] | szt. | |
| ZABUDOWA BOCZNA [METALOWA] | szt. | |
| ZABUDOWA BOCZNA [SKLEJKA WODOODPORNA] | szt. | |
| PRZEDŁUŻENIE GWARANCJI | szt. | nie podlega upustowi |

# LCV VOLANS 02

## LCV VOLANS 02

LCV VOLANS 02 0,9
LCV VOLANS 02 1,3
BOK SZKLANY [szyba pojedyńcza]

## WYPOSAŻENIE STANDARDOWE

AGREGAT WBUDOWANY [CZYNNIK: R290]
CHŁODZENIE DYNAMICZNE
SZYBA PROSTA, POJEDYNCZA, HARTOWANA, UCHYLNA
SŁUPKI TRANSPARENTNE
WNĘTRZE Z BLACHY NIERDZEWNEJ
BLAT ROBOCZY NIERDZEWNY
SZKLANA PÓŁKA
ZASŁONKI PLEKSI PRZESUWNE
OŚWIETLENIE GÓRNE LED I OŚWIETLENIE PÓŁKI, BARWA CIEPŁA
AUTOMATYCZNE ODMRAŻANIE
STEROWNIK ELEKTRONICZNY
AUTOMATYCZNE ODPAROWANIE SKROPLIN
DODATKOWA PÓŁKA OD STRONY SPRZEDAWCY W RAMIE URZĄDZENIA
MOŻLIWOŚĆ ŁĄCZENIA W CIĄGI [Z PRZEGRODĄ MIĘDZY MODUŁAMI]
DO ZABUDOWY WŁASNEJ - BEZ PANELI DOLNYCH, BOCZNYCH I FRONTOWYCH
KOLORYSTYKA [KOLOR ELEMENTÓW METALOWYCH, WEWNĘTRZNYCH I ZEWNĘTRZNYCH]:
RAL 9003, RAL 3000, RAL 6029, RAL 1021, RAL 5010, RAL 7004, RAL 7015, RAL 9005, RAL 9001, RAL1019, RAL 8014, RAL 9006, ZŁOTY, SREBRNY
DO ZABUDOWY WŁASNEJ - BEZ PANELI DOLNYCH, BOCZNYCH I FRONTOWYCH

## REALIZACJA

## WYMIARY

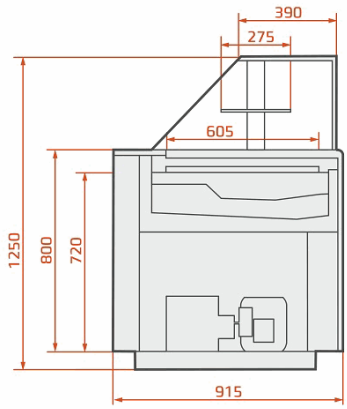


| WYPOSAŻENIE DODATKOWE | JM | UWAGI |
|---|---|---|
| PÓŁKA NA KASĘ, WAGĘ | szt. | |
| NIESTANDARDOWY KOLOR [WEWNĄTRZ] | mb | |
| NIESTANDARDOWY KOLOR [ZEWNĄTRZ] | mb | |
| BLAT GRANITOWY | mb | |
| WERSJA TROPIC | mb | na zapytanie, dostępna tylko w wybranych modułach |
| GNIAZDKO ELEKTRYCZNE | szt. | podwójne |
| HIGROSTAT | szt. | |
| ZABUDOWA PRZEDNIA 0,9 [MDF] | szt. | |
| ZABUDOWA PRZEDNIA 0,9 [SKLEJKA WODOODPORNA] | szt. | |
| ZABUDOWA PRZEDNIA 0,9 [METALOWA] | szt. | |
| ZABUDOWA PRZEDNIA 1,3 [MDF] | szt. | |
| ZABUDOWA PRZEDNIA 1,3 [METALOWA] | szt. | |
| ZABUDOWA PRZEDNIA 1,3 [SKLEJKA WODOODPORNA] | szt. | |
| ZABUDOWA BOCZNA [METALOWA] | szt. | |
| ZABUDOWA BOCZNA [MDF] | szt. | |
| ZABUDOWA BOCZNA [SKLEJKA WODOODPORNA] | szt. | |
| LADA NA AGREGAT ZEWNĘTRZNY 0,9 | szt. | |
| LADA NA AGREGAT ZEWNĘTRZNY 1,3 | szt. | |
| PRZEDŁUŻENIE GWARANCJI | szt. | nie podlega upustowi |
| SZUFLDA FLIP TOP | szt. | |

# LNV VOLANS 02

## LNV VOLANS 02

LNV VOLANS 02 0,9 N [NEUTRALNA]
LNV VOLANS 02 1,3 N [NEUTRALNA]
LNV VOLANS 02 EXT45 [NEUTRALNA]
BOK SZKLANY [szyba pojedyńcza]

## WYPOSAŻENIE STANDARDOWE

WERSJA NEUTRALNA
SZYBA PROSTA, POJEDYNCZA, HARTOWANA, UCHYLNA
SŁUPKI TRANSPARENTNE
WNĘTRZE Z BLACHY NIERDZEWNEJ
BLAT ROBOCZY NIERDZEWNY
SZKLANA PÓŁKA
ZASŁONKI PLEKSI PRZESUWNE
OŚWIETLENIE GÓRNE LED I OŚWIETLENIE PÓŁKI, BARWA CIEPŁA
DODATKOWA PÓŁKA OD STRONY SPRZEDAWCY W RAMIE URZĄDZENIA
MOŻLIWOŚĆ ŁĄCZENIA W CIĄGI [Z PRZEGRODĄ MIĘDZY MODUŁAMI]
DO ZABUDOWY WŁASNEJ - BEZ PANELI DOLNYCH, BOCZNYCH I FRONTOWYCH
OLORYSTYKA [KOLOR ELEMENTÓW METALOWYCH, WEWNĘTRZNYCH I ZEWNĘTRZNYCH]:
RAL 9003, RAL 3000, RAL 6029, RAL 1021, RAL 5010, RAL 7004, RAL 7015, RAL 9005, RAL 9001, RAL1019, RAL 8014, RAL 9006, ZŁOTY, SREBRNY
DO ZABUDOWY WŁASNEJ - BEZ PANELI DOLNYCH, BOCZNYCH I FRONTOWYCH

## REALIZACJA

## WYMIARY

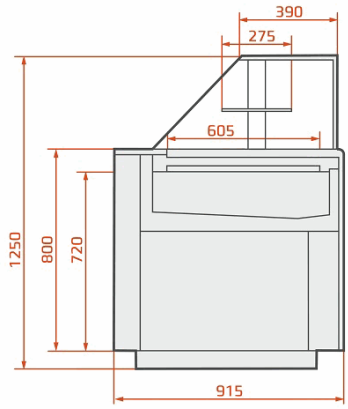


| WYPOSAŻENIE DODATKOWE | JM | UWAGI |
|---|---|---|
| PRZEGRODA SZKLANA LAMINOWANA [TYLKO MIĘDZY MODUŁAMI] | szt. | |
| NIESTANDARDOWY KOLOR [WEWNĄTRZ] | mb | |
| NIESTANDARDOWY KOLOR [ZEWNĄTRZ] | mb | |
| BLAT GRANITOWY | mb | |
| GNIAZDKO ELEKTRYCZNE | szt. | podwójne |
| ZABUDOWA PRZEDNIA 0,9 [MDF] | szt. | |
| ZABUDOWA PRZEDNIA 0,9 [SKLEJKA WODOODPORNA] | szt. | |
| ZABUDOWA PRZEDNIA 0,9 [METALOWA] | szt. | |
| ZABUDOWA PRZEDNIA 1,3 [MDF] | szt. | |
| ZABUDOWA PRZEDNIA 1,3 [METALOWA] | szt. | |
| ZABUDOWA PRZEDNIA 1,3 [SKLEJKA WODOODPORNA] | szt. | |
| ZABUDOWA BOCZNA [MDF] | szt. | |
| ZABUDOWA BOCZNA [METALOWA] | szt. | |
| ZABUDOWA BOCZNA [SKLEJKA WODOODPORNA] | szt. | |
| PRZEDŁUŻENIE GWARANCJI | szt. | nie podlega upustowi |

# LGV VOLANS 02

## LGV VOLANS 02

LGV VOLANS 02 0,9 H [GRZEWCZA]
LGV VOLANS 02 1,3 H [GRZEWCZA]
BOK SZKLANY [szyba pojedyńcza]

## WYPOSAŻENIE STANDARDOWE

WERSJA GRZEWCZA
SZYBA PROSTA, POJEDYNCZA, HARTOWANA, UCHYLNA
SŁUPKI TRANSPARENTNE
PÓŁKA EKSPOZYCYJNA PODGRZEWANA
BLAT ROBOCZY NIERDZEWNY
ZASŁONKI SZKLANE
OŚWIETLENIE LED, BARWA CIEPŁA
BRAK ŻARNIKA HALOGENOWEGO [DOSTĘPNY W WERSJI Z SŁUPKAMI ALUMINIOWYMI]
DODATKOWA PÓŁKA OD STRONY SPRZEDAWCY W RAMIE URZĄDZENIA
MOŻLIWOŚĆ ŁĄCZENIA W CIĄGI [Z PRZEGRODĄ MIĘDZY MODUŁAMI]
DO ZABUDOWY WŁASNEJ [BEZ BOKÓW SZKLANYCH, BEZ PANELI DOLNYCH]
KOLORYSTYKA [KOLOR ELEMENTÓW METALOWYCH, WEWNĘTRZNYCH I ZEWNĘTRZNYCH]:
RAL 9003, RAL 3000, RAL 6029, RAL 1021, RAL 5010, RAL 7004, RAL 7015, RAL 9005, RAL 9001, RAL1019, RAL 8014, RAL 9006, ZŁOTY, SREBRNY
DO ZABUDOWY WŁASNEJ - BEZ PANELI DOLNYCH, BOCZNYCH I FRONTOWYCH

## REALIZACJA

## WYMIARY

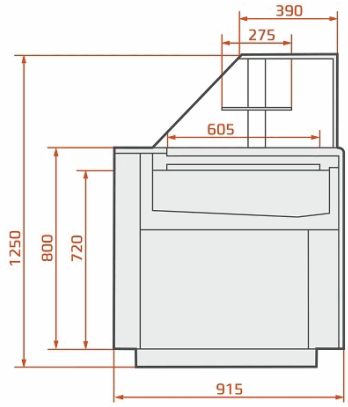


| WYPOSAŻENIE DODATKOWE | JM | UWAGI |
|---|---|---|
| PRZEGRODA SZKLANA LAMINOWANA [TYLKO MIĘDZY MODUŁAMI] | szt. | |
| NIESTANDARDOWY KOLOR [ZEWNĄTRZ] | mb | |
| BLAT GRANITOWY | mb | |
| GNIAZDKO ELEKTRYCZNE | szt. | podwójne |
| ZABUDOWA PRZEDNIA 0,9 [MDF] | szt. | |
| ZABUDOWA PRZEDNIA 0,9 [SKLEJKA WODOODPORNA] | szt. | |
| ZABUDOWA PRZEDNIA 0,9 [METALOWA] | szt. | |
| ZABUDOWA PRZEDNIA 1,3 [METALOWA] | szt. | |
| ZABUDOWA PRZEDNIA 1,3 [SKLEJKA WODOODPORNA] | szt. | |
| ZABUDOWA BOCZNA [MDF LAKIEROWANY] | szt. | |
| ZABUDOWA BOCZNA [METALOWA] | szt. | |
| ZABUDOWA BOCZNA [SKLEJKA WODOODPORNA] | szt. | |
| PRZEDŁUŻENIE GWARANCJI | szt. | nie podlega upustowi |

# LCV VOLANS 02 CHOCO

## LCV VOLANS 02 CHOCO

LCV VOLANS 02 0,9 CHOCO

LCV VOLANS 02 1,3 CHOCO

BOK SZKLANY [szyba pojedyńcza]

## WYPOSAŻENIE STANDARDOWE

AGREGAT WBUDOWANY [CZYNNIK: R290]
CHŁODZENIE DYNAMICZNE
HIGROSTAT
SZYBA PROSTA, POJEDYNCZA, HARTOWANA, UCHYLNA
SŁUPKI TRANSPARENTNE
WNĘTRZE Z BLACHY NIERDZEWNEJ
BLAT ROBOCZY NIERDZEWNY
ZASŁONKI PLEKSI PRZESUWNE
OŚWIETLENIE GÓRNE LED, BARWA CIEPŁA
AUTOMATYCZNE ODMRAŻANIE
STEROWNIK ELEKTRONICZNY
AUTOMATYCZNE ODPAROWANIE SKROPLIN
DODATKOWA PÓŁKA OD STRONY SPRZEDAWCY W RAMIE URZĄDZENIA
MOŻLIWOŚĆ ŁĄCZENIA W CIĄGI [Z PRZEGRODĄ MIĘDZY MODUŁAMI]
DO ZABUDOWY WŁASNEJ - BEZ PANELI DOLNYCH, BOCZNYCH I FRONTOWYCH
KOLORYSTYKA [KOLOR ELEMENTÓW METALOWYCH, WEWNĘTRZNYCH I ZEWNĘTRZNYCH]:
RAL 9003, RAL 3000, RAL 6029, RAL 1021, RAL 5010, RAL 7004, RAL 7015, RAL 9005, RAL 9001, RAL1019, RAL 8014, RAL 9006, ZŁOTY, SREBRNY
DO ZABUDOWY WŁASNEJ - BEZ PANELI DOLNYCH, BOCZNYCH I FRONTOWYCH

## REALIZACJA

## WYMIARY

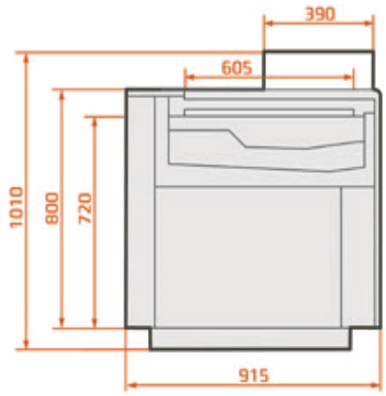


| WYPOSAŻENIE DODATKOWE | JM | UWAGI |
|---|---|---|
| PÓŁKA NA KASĘ, WAGĘ | szt. | |
| BLAT GRANITOWY | mb | |
| WERSJA TROPIC | mb | na zapytanie, dostępna tylko w wybranych modułach |
| GNIAZDKO ELEKTRYCZNE | szt. | podwójne |
| ZABUDOWA PRZEDNIA 0,9 [SKLEJKA WODOODPORNA] | szt. | |
| ZABUDOWA PRZEDNIA 0,9 [MDF] | szt. | |
| ZABUDOWA PRZEDNIA 0,9 [METALOWA] | szt. | |
| ZABUDOWA PRZEDNIA 1,3 [SKLEJKA WODOODPORNA] | szt. | |
| ZABUDOWA PRZEDNIA 1,3 [MDF] | szt. | |
| ZABUDOWA PRZEDNIA 1,3 [METALOWA] | szt. | |
| ZABUDOWA BOCZNA [METALOWA] | szt. | |
| ZABUDOWA BOCZNA [MDF] | szt. | |
| ZABUDOWA BOCZNA [SKLEJKA WODOODPORNA] | szt. | |
| LADA NA AGREGAT ZEWNĘTRZNY 0,9 | szt. | |
| LADA NA AGREGAT ZEWNĘTRZNY 1,3 | szt. | |
| SZUFLDA FLIP TOP | szt. | |
| PRZEDŁUŻENIE GWARANCJI | szt. | nie podlega upustowi |

# LCV VOLANS 04

## LCV VOLANS 04

LCV VOLANS 04 0,9
LCV VOLANS 04 1,3
BOK SZKLANY [szyba pojedyńcza]

## WYPOSAŻENIE STANDARDOWE

AGREGAT WBUDOWANY [CZYNNIK: R290]
CHŁODZENIE DYNAMICZNE
SZYBA PROSTA, POJEDYNCZA, HARTOWANA, UCHYLNA
SŁUPKI TRANSPARENTNE
WNĘTRZE Z BLACHY NIERDZEWNEJ
BLAT ROBOCZY NIERDZEWNY
SZKLANA PÓŁKA
ZASŁONKI PLEKSI PRZESUWNE
OŚWIETLENIE GÓRNE LED I OŚWIETLENIE PÓŁKI, BARWA CIEPŁA
AUTOMATYCZNE ODMRAŻANIE
STEROWNIK ELEKTRONICZNY
AUTOMATYCZNE ODPAROWANIE SKROPLIN
DODATKOWA PÓŁKA OD STRONY SPRZEDAWCY W RAMIE URZĄDZENIA
MOŻLIWOŚĆ ŁĄCZENIA W CIĄGI [Z PRZEGRODĄ MIĘDZY MODUŁAMI]
DO ZABUDOWY WŁASNEJ - BEZ PANELI DOLNYCH, BOCZNYCH I FRONTOWYCH
KOLORYSTYKA [KOLOR ELEMENTÓW METALOWYCH, WEWNĘTRZNYCH I ZEWNĘTRZNYCH]:
RAL 9003, RAL 3000, RAL 6029, RAL 1021, RAL 5010, RAL 7004, RAL 7015, RAL 9005, RAL 9001, RAL1019, RAL 8014, RAL 9006, ZŁOTY, SREBRNY
DO ZABUDOWY WŁASNEJ - BEZ PANELI DOLNYCH, BOCZNYCH I FRONTOWYCH

## REALIZACJA

## WYMIARY

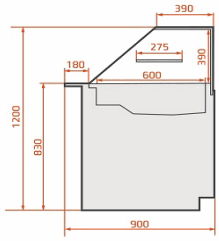


| WYPOSAŻENIE DODATKOWE | JM | UWAGI |
|---|---|---|
| PRZEGRODA SZKLANA LAMINOWANA [TYLKO MIĘDZY MODUŁAMI] | szt. | |
| PÓŁKA NA KASĘ, WAGĘ | szt. | |
| NIESTANDARDOWY KOLOR [WEWNĄTRZ] | mb | |
| NIESTANDARDOWY KOLOR [ZEWNĄTRZ] | mb | |
| BLAT GRANITOWY | mb | |
| WERSJA TROPIC | mb | na zapytanie, dostępna tylko w wybranych modułach |
| GNIAZDKO ELEKTRYCZNE | szt. | podwójne |
| HIGROSTAT | szt. | |
| ZABUDOWA PRZEDNIA 0,9 [MDF] | szt. | |
| ZABUDOWA PRZEDNIA 0,9 [SKLEJKA WODOODPORNA] | szt. | |
| ZABUDOWA PRZEDNIA 0,9 [METALOWA] | szt. | |
| ZABUDOWA PRZEDNIA 1,3 [MDF] | szt. | |
| ZABUDOWA PRZEDNIA 1,3 [METALOWA] | szt. | |
| ZABUDOWA PRZEDNIA 1,3 [SKLEJKA WODOODPORNA] | szt. | |
| ZABUDOWA BOCZNA [MDF] | szt. | |
| ZABUDOWA BOCZNA [METALOWA] | szt. | |
| ZABUDOWA BOCZNA [SKLEJKA WODOODPORNA] | szt. | |
| SZUFLDA FLIP TOP | szt. | |
| LADA NA AGREGAT ZEWNĘTRZNY 0,9 | szt. | |
| LADA NA AGREGAT ZEWNĘTRZNY 1,3 | szt. | |
| PRZEDŁUŻENIE GWARANCJI | szt. | nie podlega upustowi |

# LNV VOLANS 04

## LNV VOLANS 04

LNV VOLANS 04 0,9 N [NEUTRALNA]
LNV VOLANS 04 1,3 N [NEUTRALNA]
BOK SZKLANY [szyba pojedyńcza]

## WYPOSAŻENIE STANDARDOWE

WERSJA NEUTRALNA
SZYBA PROSTA, POJEDYNCZA, HARTOWANA, UCHYLNA
SŁUPKI TRANSPARENTNE
WNĘTRZE Z BLACHY NIERDZEWNEJ
BLAT ROBOCZY NIERDZEWNY
SZKLANA PÓŁKA
ZASŁONKI PLEKSI PRZESUWNE
OŚWIETLENIE GÓRNE LED I OŚWIETLENIE PÓŁKI, BARWA CIEPŁA
DODATKOWA PÓŁKA OD STRONY SPRZEDAWCY W RAMIE URZĄDZENIA
MOŻLIWOŚĆ ŁĄCZENIA W CIĄGI [Z PRZEGRODĄ MIĘDZY MODUŁAMI]
DO ZABUDOWY WŁASNEJ - BEZ PANELI DOLNYCH, BOCZNYCH I FRONTOWYCH
OLORYSTYKA [KOLOR ELEMENTÓW METALOWYCH, WEWNĘTRZNYCH I ZEWNĘTRZNYCH]:
RAL 9003, RAL 3000, RAL 6029, RAL 1021, RAL 5010, RAL 7004, RAL 7015, RAL 9005, RAL 9001, RAL1019, RAL 8014, RAL 9006, ZŁOTY, SREBRNY
DO ZABUDOWY WŁASNEJ - BEZ PANELI DOLNYCH, BOCZNYCH I FRONTOWYCH

## REALIZACJA

## WYMIARY

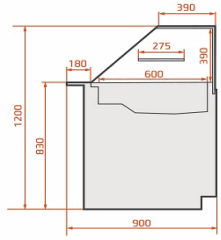


| WYPOSAŻENIE DODATKOWE | JM | UWAGI |
|---|---|---|
| PRZEGRODA SZKLANA LAMINOWANA [TYLKO MIĘDZY MODUŁAMI] | szt. | |
| PÓŁKA NA KASĘ, WAGĘ | szt. | |
| NIESTANDARDOWY KOLOR [WEWNĄTRZ] | mb | |
| NIESTANDARDOWY KOLOR [ZEWNĄTRZ] | mb | |
| BLAT GRANITOWY | mb | |
| GNIAZDKO ELEKTRYCZNE | szt. | podwójne |
| ZABUDOWA PRZEDNIA 0,9 [MDF] | szt. | |
| ZABUDOWA PRZEDNIA 0,9 [SKLEJKA WODOODPORNA] | szt. | |
| ZABUDOWA PRZEDNIA 0,9 [METALOWA] | szt. | |
| ZABUDOWA PRZEDNIA 1,3 [MDF] | szt. | |
| ZABUDOWA PRZEDNIA 1,3 [SKLEJKA WODOODPORNA] | szt. | |
| ZABUDOWA BOCZNA [METALOWA] | szt. | |
| ZABUDOWA BOCZNA [MDF] | szt. | |
| ZABUDOWA BOCZNA [SKLEJKA WODOODPORNA] | szt. | |
| SZUFLDA FLIP TOP | szt. | |
| PRZEDŁUŻENIE GWARANCJI | szt. | nie podlega upustowi |

# LGV VOLANS 04

## LGV VOLANS 04

LGV VOLANS 04 0,9 H [GRZEWCZA]
LGV VOLANS 04 1,3 H [GRZEWCZA]
BOK SZKLANY [szyba pojedyńcza]

## WYPOSAŻENIE STANDARDOWE

WERSJA GRZEWCZA
SZYBA PROSTA, POJEDYNCZA, HARTOWANA, UCHYLNA
SŁUPKI TRANSPARENTNE
PÓŁKA EKSPOZYCYJNA PODGRZEWANA
BLAT ROBOCZY NIERDZEWNY
ZASŁONKI SZKLANE
OŚWIETLENIE LED, BARWA CIEPŁA
BRAK ŻARNIKA HALOGENOWEGO [DOSTĘPNY W WERSJI Z SŁUPKAMI ALUMINIOWYMI]
DODATKOWA PÓŁKA OD STRONY SPRZEDAWCY W RAMIE URZĄDZENIA
MOŻLIWOŚĆ ŁĄCZENIA W CIĄGI [Z PRZEGRODĄ MIĘDZY MODUŁAMI]
DO ZABUDOWY WŁASNEJ [BEZ BOKÓW SZKLANYCH, BEZ PANELI DOLNYCH]
KOLORYSTYKA [KOLOR ELEMENTÓW METALOWYCH, WEWNĘTRZNYCH I ZEWNĘTRZNYCH]:
RAL 9003, RAL 3000, RAL 6029, RAL 1021, RAL 5010, RAL 7004, RAL 7015, RAL 9005, RAL 9001, RAL1019, RAL 8014, RAL 9006, ZŁOTY, SREBRNY
DO ZABUDOWY WŁASNEJ - BEZ PANELI DOLNYCH, BOCZNYCH I FRONTOWYCH

## REALIZACJA

## WYMIARY

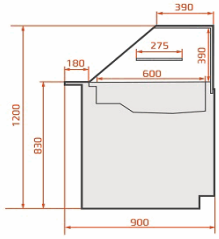


| WYPOSAŻENIE DODATKOWE | JM | UWAGI |
|---|---|---|
| PRZEGRODA SZKLANA LAMINOWANA [TYLKO MIĘDZY MODUŁAMI] | szt. | |
| PÓŁKA NA KASĘ, WAGĘ | szt. | |
| NIESTANDARDOWY KOLOR [ZEWNĄTRZ] | mb | |
| NIESTANDARDOWY KOLOR [WEWNĄTRZ] | mb | |
| BLAT GRANITOWY | mb | |
| GNIAZDKO ELEKTRYCZNE | szt. | podwójne |
| ZABUDOWA PRZEDNIA 0,9 [MDF] | szt. | |
| ZABUDOWA PRZEDNIA 0,9 [SKLEJKA WODOODPORNA] | szt. | |
| ZABUDOWA PRZEDNIA 0,9 [METALOWA] | szt. | |
| ZABUDOWA PRZEDNIA 1,3 [MDF] | szt. | |
| ZABUDOWA PRZEDNIA 1,3 [METALOWA] | szt. | |
| ZABUDOWA PRZEDNIA 1,3 [SKLEJKA WODOODPORNA] | szt. | |
| ZABUDOWA BOCZNA [MDF LAKIEROWANY] | szt. | |
| ZABUDOWA BOCZNA [METALOWA] | szt. | |
| ZABUDOWA BOCZNA [SKLEJKA WODOODPORNA] | szt. | |
| SZUFLDA FLIP TOP | szt. | |
| PRZEDŁUŻENIE GWARANCJI | szt. | nie podlega upustowi |

# LCPH PHOENIX

## LCPH PHOENIX

LCPH PHOENIX 0,9
LCPH PHOENIX 1,3
BOK SZKLANY
BOK [SKLEJKA WODOODPORNA]
BOK [MDF LAKIEROWANY]

## WYPOSAŻENIE STANDARDOWE

AGREGAT WBUDOWANY
ELEKTRYCZNE ODMRAŻANIE
STEROWNIK ELEKTRONICZNY
AUTOMATYCZNE ODPAROWANIE SKROPLIN
SZYBA GIĘTA, POJEDYNCZA, HARTOWANA, UCHYLNA
ZASŁONKI PLEKSI
SZKLANA PÓŁKA
BLAT ROBOCZY GRANIT
OŚWIETLENIE GÓRNE LED
CHŁODZENIE DYNAMICZNE
PODŚWIETLENIE PÓŁKI
PÓŁKA EKSPOZYCYJNA Z BLACHY NIERDZEWNEJ
MOŻLIWOŚĆ ŁĄCZENIA W CIĄGI [Z PRZEGRODĄ MIĘDZY MODUŁAMI]
DO ZABUDOWY WŁASNEJ - BEZ BOKÓW SZKLANYCH, BEZ PANELI DOLNYCH
KOLORYSTYKA PROFILI: RAL 9003, RAL 3000, RAL 6029,
RAL 1021, RAL5010, RAL 7004, RAL 7015, RAL 9005

## REALIZACJA

## WYMIARY

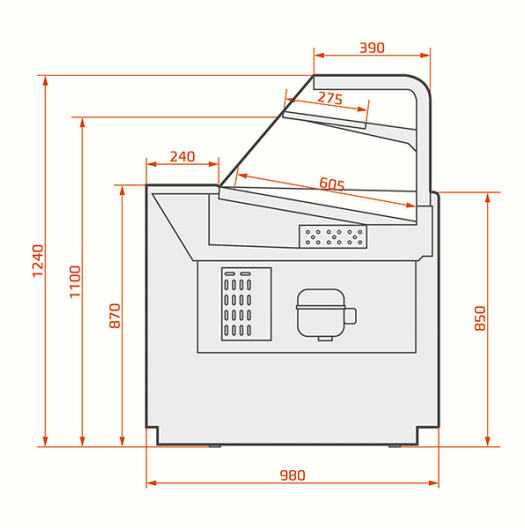


| WYPOSAŻENIE DODATKOWE | JM | UWAGI |
|---|---|---|
| PRZEGRODA STAŁA SZKLANA [TYLKO MIĘDZY MODUŁAMI] | szt. | |
| PRZEGRODA RUCHOMA NISKA PLEKSI | szt. | |
| NIESTANDARDOWY KOLOR ELEMENTÓW ZEWNĘTRZNYCH | mb | |
| OKLEINA NIESTANDARDOWA | mb | |
| WYKOŃCZENIE NIESTANDARDOWE - PŁYTKI MAROKAŃSKIE | mb | |
| ZABUDOWA PRZEDNIA 0,9 [MDF] | szt. | |
| ZABUDOWA PRZEDNIA 0,9 [SKLEJKA WODOODPORNA] | szt. | |
| ZABUDOWA PRZEDNIA 1,3 [MDF] | szt. | |
| ZABUDOWA PRZEDNIA 1,3 [SKLEJKA WODOODPORNA] | szt. | |
| PRZEDŁUŻENIE GWARANCJI | szt. | nie podlega upustowi |

# LNPH PHOENIX

## LNPH PHOENIX

LNPH PHOENIX 0,9 N [NEUTRALNA]
LNPH PHOENIX 1,3 N [NEUTRALNA]
BOK SZKLANY
BOK [SKLEJKA WODOODPORNA]
BOK [MDF LAKIEROWANY]

## WYPOSAŻENIE STANDARDOWE

WERSJA NEUTRLNA
OŚWIETLENIE GÓRNE LED
SZYBA GIĘTA, POJEDYNCZA, HARTOWANA, UCHYLNA
SZKLANA PÓŁKA
BLAT ROBOCZY GRANIT
PODŚWIETLENIE PÓŁKI
PÓŁKA EKSPOZYCYJNA Z BLACHY NIERDZEWNEJ
MOŻLIWOŚĆ ŁĄCZENIA W CIĄGI [Z PRZEGRODĄ MIĘDZY MODUŁAMI]
DO ZABUDOWY WŁASNEJ - BEZ BOKÓW SZKLANYCH, BEZ PANELI DOLNYCH
KOLORYSTYKA PROFILI: RAL 9003, RAL 3000, RAL 6029, RAL 1021, RAL5010, RAL 7004, RAL 7015, RAL 9005

## REALIZACJA

## WYMIARY

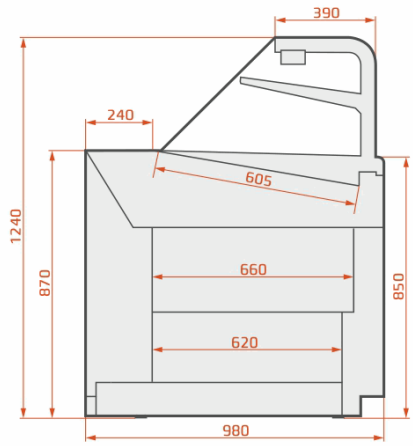


| WYPOSAŻENIE DODATKOWE | JM | UWAGI |
|---|---|---|
| PRZEGRODA RUCHOMA NISKA PLEKSI | szt. | |
| PRZEGRODA STAŁA SZKLANA [TYLKO MIĘDZY MODUŁAMI] | szt. | |
| NIESTANDARDOWY KOLOR ELEMENTÓW ZEWNĘTRZNYCH | mb | |
| OKLEINA NIESTANDARDOWA | mb | |
| WYKOŃCZENIE NIESTANDARDOWE - PŁYTKI MAROKAŃSKIE | mb | |
| ZABUDOWA PRZEDNIA 0,9 [MDF] | szt. | |
| ZABUDOWA PRZEDNIA 0,9 [SKLEJKA WODOODPORNA] | szt. | |
| ZABUDOWA PRZEDNIA 1,3 [MDF] | szt. | |
| ZABUDOWA PRZEDNIA 1,3 [SKLEJKA WODOODPORNA] | szt. | |
| PRZEDŁUŻENIE GWARANCJI | szt. | nie podlega upustowi |

# LGPH PHOENIX

## LGPH PHOENIX

LHPH PHOENIX 0,9 H [GRZEWCZA]
LHPH PHOENIX 1,3 H [GRZEWCZA]
BOK SZKLANY
BOK [SKLEJKA WODOODPORNA]
BOK [MDF LAKIEROWANY]

## WYPOSAŻENIE STANDARDOWE

WERSJA GRZEWCZA
SZYBA GIĘTA, POJEDYNCZA, HARTOWANA, UCHYLNA
BLAT ROBOCZY GRANIT
ŻARNIK HALOGENOWY
EKSPOZYCJA PODGRZEWANA
TEMPERATURA DO 75 ST. C
MOŻLIWOŚĆ ŁĄCZENIA W CIĄGI [Z PRZEGRODĄ MIĘDZY MODUŁAMI]
DO ZABUDOWY WŁASNEJ - BEZ BOKÓW SZKLANYCH, BEZ PANELI DOLNYCH
KOLORYSTYKA PROFILI: RAL 9003, RAL 3000, RAL 6029, RAL 1021, RAL5010, RAL 7004, RAL 7015, RAL 9005

## REALIZACJA

## WYMIARY

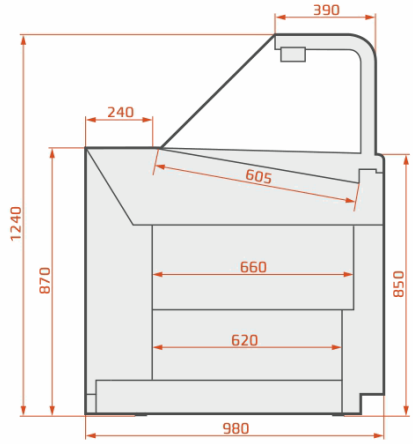


| WYPOSAŻENIE DODATKOWE | JM | UWAGI |
|---|---|---|
| PRZEGRODA RUCHOMA NISKA PLEKSI | szt. | |
| PRZEGRODA STAŁA SZKLANA [TYLKO MIĘDZY MODUŁAMI] | szt. | |
| NIESTANDARDOWY KOLOR ELEMENTÓW ZEWNĘTRZNYCH | mb | |
| OKLEINA NIESTANDARDOWA | mb | |
| WYKOŃCZENIE NIESTANDARDOWE - PŁYTKI MAROKAŃSKIE | mb | |
| ZABUDOWA PRZEDNIA 0,9 [MDF] | szt. | |
| ZABUDOWA PRZEDNIA 0,9 [SKLEJKA WODOODPORNA] | szt. | |
| ZABUDOWA PRZEDNIA [MDF] | szt. | |
| ZABUDOWA PRZEDNIA 1,3 [SKLEJKA WODOODPORNA] | szt. | |
| PRZEDŁUŻENIE GWARANCJI | szt. | nie podlega upustowi |

# LMPH PHOENIX

## LMPH PHOENIX

LMPH PHOENIX 0,9
BOK SZKLANY
BOK [SKLEJKA WODOODPORNA]
BOK [MDF LAKIEROWANY]

## WYPOSAŻENIE STANDARDOWE

AGREGAT WBUDOWANY
CHŁODZENIE DYNAMICZNE
SZYBA PRZEDNIA GIĘTA, POJEDYNCZA, HARTOWANA, UCHYLNA
POJEMNIKI GN 7 SZT.
WNĘTRZE Z BLACHY NIERDZEWNEJ
BLAT NIERDZEWNY
ODMRAŻANIE GORĄCYM GAZEM
ELEKTRYCZNE ODPAROWANIE SKROPLIN
STEROWNIK ELEKTRONICZNY
OŚWIETLENIE GÓRNE LED
MOŻLIWOŚĆ ŁĄCZENIA W CIĄGI [Z PRZEGRODĄ MIĘDZY MODUŁAMI]
DO ZABUDOWY WŁASNEJ - BEZ BOKÓW SZKLANYCH, BEZ PANELI DOLNYCH
KOLORYSTYKA PROFILI: RAL 9003, RAL 3000, RAL 6029, RAL 1021, RAL5010, RAL 7004, RAL 7015, RAL 9005

## REALIZACJA

## WYMIARY

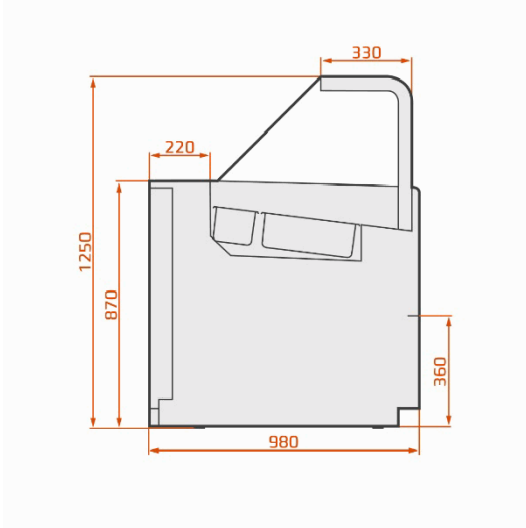


| WYPOSAŻENIE DODATKOWE | JM | UWAGI |
|---|---|---|
| WYKOŃCZENIE NIESTANDARDOWE - PŁYTKI MAROKAŃSKIE | mb | |
| NIESTANDARDOWY KOLOR ELEMENTÓW ZEWNĘTRZNYCH | mb | |
| ZABUDOWA PRZEDNIA 0,9 [MDF] | szt. | |
| ZABUDOWA PRZEDNIA 0,9 [SKLEJKA WODOODPORNA] | szt. | |
| PRZEDŁUŻENIE GWARANCJI | szt. | nie podlega upustowi |

# LCTR TRATTO SNACK

## LCTR TRATTO SNACK

LCTR TRATTO SNACK 1,0
LCTR TRATTO SNACK 1,25
LCTR TRATTO SNACK 1,5
LCTR TRATTO SNACK 2,0
LCTR TRATTO SNACK [EXT 90 L]
LCTR TRATTO SNACK [EXT 90 P]
BOK SZKLANY

## WYPOSAŻENIE STANDARDOWE

AGREGAT WBUDOWANY [CZYNNIK: R290]
ODMRAŻANIE NATURALNE
AUTOMATYCZNE ODPAROWANIE SKROPLIN
TERMOMETR SOLARNY
STEROWNIK ELEKTRONICZNY
WNĘTRZE LADY Z BLACHY NIERDZEWNEJ
2 PÓŁKI SZKLANE, ZAWIESZANE
OŚWIETLENIE LED GÓRNE I KAŻDEJ PÓŁKI, BARWA CIEPŁA 3000K
SZYBA PRZEDNIA UCHYLNA
ZASŁONKI PLEXY
BLAT ROBOCZY NIERDZEWNY
MOŻLIWOŚĆ ŁĄCZENIA W CIĄG Z ZASTOSOWANIEM PRZEGRODY SZKLANEJ
BEZ KOMÓR CHŁODNICZYCH [OPCJA]
KOLORY ZEWNĘTRZNE: RAL 9003, RAL 3000, RAL 6029, RAL 1021, RAL, 5010, RAL 7004, RAL 7015, RAL 9005

## REALIZACJA

## WYMIARY

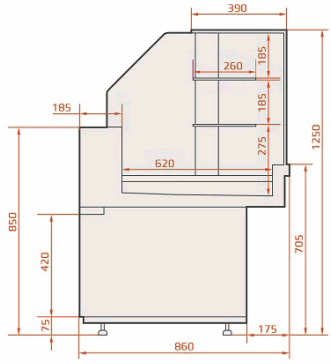


| WYPOSAŻENIE DODATKOWE | JM | UWAGI |
|---|---|---|
| ZABUDOWA FRONTOWA [MDF] | mb | |
| ZABUDOWA FRONTOWA [PŁYTA MEBLOWA] | mb | |
| ZABUDOWA BOCZNA [MDF] | szt. | |
| ZABUDOWA BOCZNA [PŁYTA MEBLOWA] | szt. | |
| PRZEGRODA SZKLANA | szt. | |
| DREWNIANA KRATKA (SKLEJKA) | mb | |
| PRZEDŁUŻENIE GWARANCJI | szt. | nie podlega upustowi |

# LNTR TRATTO SNACK

## LNTR TRATTO SNACK

LNTR TRATTO SNACK 1,0
LNTR TRATTO SNACK 1,25
LNTR TRATTO SNACK 1,5
LNTR TRATTO SNACK 2,0
BOK SZKLANY
LNTR TRATTO SNACK [EXT 90 L]
LNTR TRATTO SNACK [EXT 90 P]

## WYPOSAŻENIE STANDARDOWE

WERSJA NEUTRALNA
WNĘTRZE LADY Z BLACHY NIERDZEWNEJ
2 PÓŁKI SZKLANE, ZAWIESZANE
OŚWIETLENIE LED GÓRNE I KAŻDEJ PÓŁKI, BARWA CIEPŁA
SZYBA PRZEDNIA UCHYLNA
ZASŁONKI PLEXY
BLAT ROBOCZY NIERDZEWNY
MOŻLIWOŚĆ ŁĄCZENIA W CIĄG Z ZASTOSOWANIEM PRZEGRODY SZKLANEJ
KOLORY ZEWNĘTRZNE: RAL 9003, RAL 3000, RAL 6029, RAL 1021, RAL, 5010, RAL 7004, RAL 7015, RAL 9005

## REALIZACJA

## WYMIARY

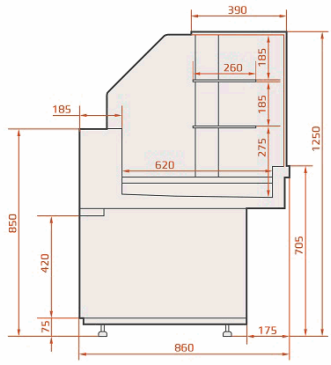


| WYPOSAŻENIE DODATKOWE | JM | UWAGI |
|---|---|---|
| PRZEGRODA SZKLANA | szt. | |
| PRZEDŁUŻENIE GWARANCJI | szt. | nie podlega upustowi |

# LGTR TRATTO SNACK

## LGTR TRATTO SNACK

LGTR TRATTO SNACK 1,0
LGTR TRATTO SNACK 1,25
LGTR TRATTO SNACK 1,5
LGTR TRATTO SNACK 2,0
BOK SZKLANY

## WYPOSAŻENIE STANDARDOWE

WERSJA GRZEWCZA
WNĘTRZE LADY Z BLACHY NIERDZEWNEJ
PÓŁKA EKSPOZYCYJNA PODGRZEWANA
REGULACJA TEMPERATURY (TERMOSTAT)
OŚWIETLENIE LED GÓRNE, BARWA CIEPŁA
SZYBA PRZEDNIA UCHYLNA
ZASŁONKI SZKLANE
BLAT ROBOCZY NIERDZEWNY
MOŻLIWOŚĆ ŁĄCZENIA W CIĄG Z ZASTOSOWANIEM PRZEGRODY SZKLANEJ
KOLORY ZEWNĘTRZNE: RAL 9003, RAL 3000, RAL 6029, RAL 1021, RAL, 5010, RAL 7004, RAL 7015, RAL 9005

## REALIZACJA

## WYMIARY

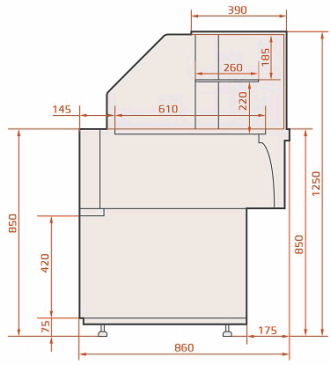


| WYPOSAŻENIE DODATKOWE | JM | UWAGI |
|---|---|---|
| ZABUDOWA FRONTOWA [PŁYTA MEBLOWA] | mb | |
| PRZEGRODA SZKLANA | szt. | |
| PRZEDŁUŻENIE GWARANCJI | szt. | nie podlega upustowi |

# LBTR TRATTO SNACK

## LBTR TRATTO SNACK

LBTR TRATTO SNACK 1,0
LBTR TRATTO SNACK 1,25
LBTR TRATTO SNACK 1,5
LBTR TRATTO SNACK 2,0
BOK SZKLANY

## WYPOSAŻENIE STANDARDOWE

WERSJA BEMAR WODNY
BEMAR WODNY Z NAPEŁNIENIEM I ODPŁYWEM WODY
WNĘTRZE LADY Z BLACHY NIERDZEWNEJ
REGULACJA TEMPERATURY (TERMOSTAT)
OŚWIETLENIE LED GÓRNE BARWA CIEPŁA 3000K
SZYBA PRZEDNIA UCHYLNA
ZASŁONKI SZKLANE
BLAT ROBOCZY NIERDZEWNY
MOŻLIWOŚĆ ŁĄCZENIA W CIĄG [Z ZASTOSOWANIEM PRZEGRODY SZKLANEJ]
KOLORY ZEWNĘTRZNE: RAL 9003, RAL 3000, RAL 6029, RAL 1021, RAL, 5010, RAL 7004, RAL 7015, RAL 9005

## REALIZACJA

## WYMIARY

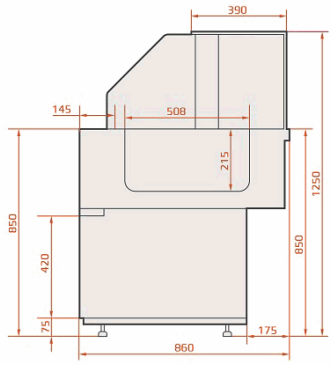


| WYPOSAŻENIE DODATKOWE | JM | UWAGI |
|---|---|---|
| ZABUDOWA FRONTOWA [MDF] | mb | |
| ZABUDOWA FRONTOWA [PŁYTA MEBLOWA] | mb | |
| PRZEDŁUŻENIE GWARANCJI | szt. | nie podlega upustowi |

# SCA ANTILA 02

## SCA ANTILA 02

SCA ANTILA 02 [PÓŁKI OBROTOWE]
SCA ANTILA 02 [PÓŁKI DRUCIANE]

## WYPOSAŻENIE STANDARDOWE

AGREGAT WBUDOWANY
CHŁODZENIE DYNAMICZNE
BOKI Z SZYBY ZESPOLONEJ
DRZWI UCHYLNE ZESPOLONE, CZARNE
PÓŁKI SZKLANE OBROTOWE LUB PÓŁKI DRUCIANE STACJONARNE
BLAT ZE SKLEJKI WODOODPORNEJ: ORZECH LYON
CZTERY ŚWIETLÓWKI PIONOWE, BARWA CIEPŁA
STEROWNIK ELEKTRONICZNY
ODMRAŻANIE NATURALNE
AUTOMATYCZNE ODPAROWANIE SKROPLIN
PROFILE MALOWANE NA KOLOR ZŁOTY LUB SREBRNY
*WERSJA Z PÓŁKAMI DRUCIANYMI (PÓŁKI MALOWANE NA KOLOR SREBRNY LUB ZŁOTY)
*WERSJA Z PÓŁKAMI OBROTOWYMI (PÓŁKI SZKLANE, STELAŻ PÓŁEK MALOWANY NA KOLOR SREBRNY LUB ZŁOTY)

## REALIZACJA

## WYMIARY

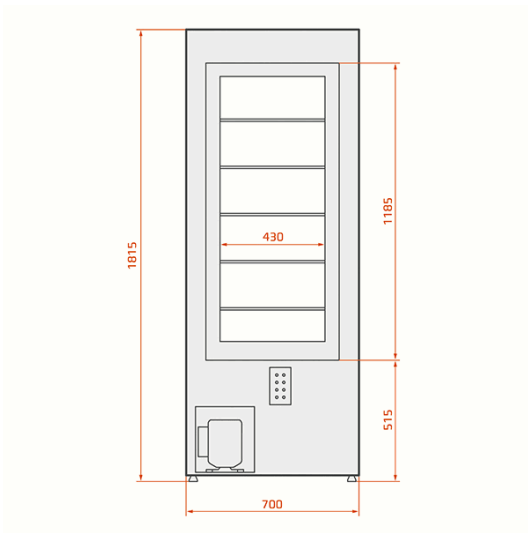


| WYPOSAŻENIE DODATKOWE | JM | UWAGI |
|---|---|---|
| OŚWIETLENIE LED PIONOWE | kpl. | świetlówka LED - 4 szt. |
| KÓŁKA | kpl. | |
| NAKŁADKA NA BLAT Z BLACHY MALOWANA NA RAL | mb | |
| NAKŁADKA NA BLAT Z BLACHY NIERDZEWNEJ | mb | |
| NIESTANDARDOWY KOLOR [ZEWNĄTRZ] | kpl. | zawiera dopłatę za nakładki na naroża |
| PRZEDŁUŻENIE GWARANCJI | szt. | nie podlega upustowi |

# RNL LEO 02

## RNL LEO 02

RNL LEO 02 0,9
RNL LEO 02 1,3

## WYPOSAŻENIE STANDARDOWE

TRZY RZĘDY REGULOWANYCH PÓŁEK
OŚWIETLENIE GÓRNE ORAZ KAŻDEJ PÓŁKI- PANEL LED, BARWA CIEPŁA
PÓŁKA DOLNA Z WYSUWANĄ TACĄ NA OKRUCHY
ZABUDOWA DOLNA NISKA Z DRZWIAMI PRZESUWNYMI
KOSZ NA BUŁKI
MOŻLIWOŚĆ ŁĄCZENIA W CIĄGI
KOLORYSTYKA: RAL 9003, RAL 3000, RAL 6029, RAL 1021, RAL 5010, RAL 7004. RAL 7015, RAL 9005, RAL 9001, RAL 1019, RAL 8014, RAL 9006, KOLOR SREBRNY LUB ZŁOTY

## REALIZACJA

## WYMIARY

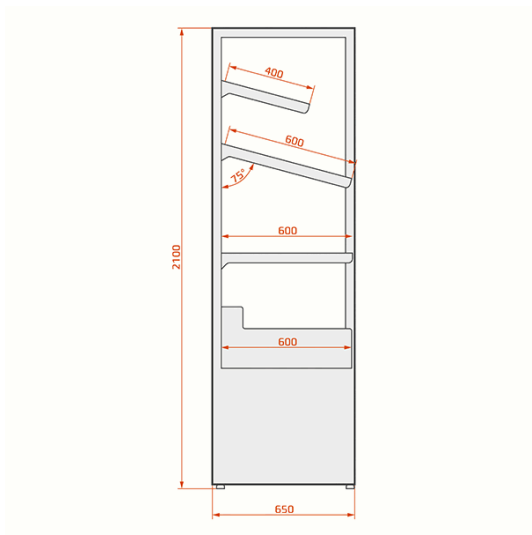


| WYPOSAŻENIE DODATKOWE | JM | UWAGI |
|---|---|---|
| OKLEINA NIESTANDARDOWA | mb | |
| NIESTANDARDOWY KOLOR [WEWNĄTRZ] | mb | dotyczy farb półmatowych (blachy wew. regału, półki i plecy) |
| NIESTANDARDOWY KOLOR [ZEWNĄTRZ] | mb | dotyczy farb półmatowych |
| BEZ PRZEDNIEJ DOLNEJ ZABUDOWY 0,9 | kpl. | |
| BEZ PRZEDNIEJ DOLNEJ ZABUDOWY 1,3 | kpl. | |
| ZABUDOWA PRZEDNIA MDF LAKIEROWANY DO 0,9 | kpl. | |
| ZABUDOWA PRZEDNIA MDF LAKIEROWANY DO 1,3 | kpl. | |
| DODATKOWA PÓŁKA 400 MM Z OŚWIETLENIEM | kpl. | |
| DODATKOWA PÓŁKA 600 MM Z OŚWIETLENIEM | kpl. | |
| ZABUDOWA WYSOKA | mb | |
| DRZWI SZKLANE BEZRAMKOWE 0,9- REGAŁ SAMOOBSŁUGOWY | kpl. | szyba pojedyńcza |
| DRZWI SZKLANE BEZRAMKOWE 1,3- REGAŁ SAMOOBSŁUGOWY | kpl. | szyba pojedyńcza |
| KOSZ NA BAGIETKI | szt. | 2 szt. dla modułu 0,9; 3 szt. dla modułu 1,3 |
| NAKŁADKA DREWNIANA NA PÓŁKĘ 400 MM | szt. | |
| NAKŁADKA DREWNIANA NA PÓŁKĘ 600 MM | szt. | |
| PÓŁKA SZKLANA DO 0,9 | kpl. | |
| PÓŁKA SZKLANA DO 1,3 | kpl. | |

# RNL LEO 03

## RNL LEO 03

RNL LEO 03 0,9
RNL LEO 03 1,3

## WYPOSAŻENIE STANDARDOWE

TRZY RZĘDY REGULOWANYCH PÓŁEK
OŚWIETLENIE LED GÓRNE ORAZ KAŻDEJ PÓŁKI, BARWA CIEPŁA
PÓŁKA DOLNA Z WYSUWANA TACĄ NA OKRUCHY
ZABUDOWA DOLNA NISKA Z DRZWIAMI PRZESUWNYMI
KOSZ NA BUŁKI
MOŻLIWOŚĆ ŁĄCZENIA W CIĄGI
KOLORYSTYKA: RAL 9003, RAL 3000, RAL 6029, RAL 1021, RAL 5010, RAL 7004. RAL 7015, RAL 9005, RAL 9001, RAL 1019, RAL 8014, RAL 9006 SREBRNY, KOLOR ZŁOTY

## REALIZACJA

## WYMIARY

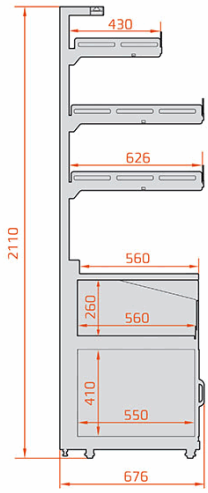


| WYPOSAŻENIE DODATKOWE | JM | UWAGI |
|---|---|---|
| NIESTANDARDOWY KOLOR [WEWNĄTRZ] | mb | dotyczy farb półmatowych (blachy wew. regału, półki i plecy) |
| NIESTANDARDOWY KOLOR [ZEWNĄTRZ] | mb | dotyczy farb półmatowych |
| ZABUDOWA WYSOKA | mb | |
| KOSZ NA BAGIETKI | szt. | 2 szt. dla modułu 0,9; 3 szt. dla modułu 1,3 |
| PÓŁKA SZKLANA DO 0,9 | kpl. | |
| PÓŁKA SZKLANA DO 1,3 | kpl. | |